Контрольный экз.

Альбом IV

Типовой проект 704-1-

ТИПОВОЙ ПРОЕКТ

704-1-158.83 ÷ 704-1-164.83

РЕЗЕРВУАРЫ СТАЛЬНЫЕ ГОРИЗОНТАЛЬНЫЕ ЦИЛИНДРИЧЕСКИЕ ДЛЯ ХРАНЕНИЯ НЕФТЕПРОДУКТОВ ЕМКОСТЬЮ 3, 5, 10, 25, 50, 75 и 100 $м^3$.

АЛЬБОМ IV

ОБОРУДОВАНИЕ РЕЗЕРВУАРОВ ДЛЯ ХРАНЕНИЯ НЕФТЕПРОДУКТОВ С ДАВЛЕНИЕМ НАСЫЩЕННЫХ ПАРОВ МЕНЕЕ 200 ММ РТ СТ ПРИ НАДЗЕМНОЙ УСТАНОВКЕ

				Привязан:
				Инв. №

ТИПОВОЙ ПРОЕКТ

704-1-158.83 ÷ 704-1-164.83

РЕЗЕРВУАРЫ СТАЛЬНЫЕ ГОРИЗОНТАЛЬНЫЕ ЦИЛИНДРИЧЕСКИЕ ДЛЯ ХРАНЕНИЯ НЕФТЕПРОДУКТОВ ЕМКОСТЬЮ 3,5,10, 25,50,75 И 100 $М^3$

АЛЬБОМ IV

СОСТАВ ПРОЕКТА

АЛЬБОМ I СТАЛЬНЫЕ КОНСТРУКЦИИ РЕЗЕРВУАРА ДЛЯ НАДЗЕМНОЙ И ПОДЗЕМНОЙ УСТАНОВКИ

АЛЬБОМ II ОБОРУДОВАНИЕ РЕЗЕРВУАРОВ ДЛЯ ХРАНЕНИЯ НЕФТЕПРОДУКТОВ С ДАВЛЕНИЕМ НАСЫЩЕННЫХ ПАРОВ 200-500 ММ РТ СТ ПРИ НАДЗЕМНОЙ УСТАНОВКЕ

АЛЬБОМ III ОБОРУДОВАНИЕ РЕЗЕРВУАРОВ ДЛЯ ХРАНЕНИЯ НЕФТЕПРОДУКТОВ С ДАВЛЕНИЕМ НАСЫЩЕННЫХ ПАРОВ 200-500 ММ РТ СТ ПРИ ПОДЗЕМНОЙ УСТАНОВКЕ В СУХИХ И МОКРЫХ ГРУНТАХ

АЛЬБОМ IV ОБОРУДОВАНИЕ РЕЗЕРВУАРОВ ДЛЯ ХРАНЕНИЯ НЕФТЕПРОДУКТОВ С ДАВЛЕНИЕМ НАСЫЩЕННЫХ ПАРОВ МЕНЕЕ 200 ММ РТ СТ ПРИ НАДЗЕМНОЙ УСТАНОВКЕ

АЛЬБОМ V ОБОРУДОВАНИЕ РЕЗЕРВУАРОВ ДЛЯ ХРАНЕНИЯ НЕФТЕПРОДУКТОВ С ДАВЛЕНИЕМ НАСЫЩЕННЫХ ПАРОВ МЕНЕЕ 200 ММ РТ СТ ПРИ ПОДЗЕМНОЙ УСТАНОВКЕ В СУХИХ И МОКРЫХ ГРУНТАХ

АЛЬБОМ VI ЗАКАЗНЫЕ СПЕЦИФИКАЦИИ

АЛЬБОМ VII СМЕТЫ

АЛЬБОМ VIII ВЕДОМОСТИ МАТЕРИАЛОВ

РАБОЧИЕ ЧЕРТЕЖИ УТВЕРЖДЕНЫ И ВВЕДЕНЫ В ДЕЙСТВИЕ МИННЕФТЕПРОМОМ ПРОТОКОЛ ОТ 10 XII 1982г.

РАЗРАБОТАН ПРОЕКТНЫМ ИНСТИТУТОМ „ЮЖГИПРОНЕФТЕПРОВОД"

ГЛАВНЫЙ ИНЖЕНЕР ИНСТИТУТА С.Р. КОФМАН

ГЛАВНЫЙ ИНЖЕНЕР ПРОЕКТА А.Д. БАЛЬЗАК

Копию проверил: [illegible]

Содержание альбома

Марка листа	Наименование	Стр.
	Механическая часть	
	Общие данные (начало)	4
	Общие данные (окончание)	5
М-3	Общий вид резервуаров емкостью 3,5,10 и 25 м³	6
М-4	Общий вид резервуаров емкостью 50,75 и 100 м³	7
М-5	Общий вид резервуаров емкостью 3-100 м³. Спецификация	8
М-6	Установка оборудования на крышке горловины	
	резервуара	9
М-7	Патрубок замерного люка. Общий вид	10
М-8	Труба вентиляционная	11
М-9	Наконечник вентиляционный. Общий вид	12
М-10	Труба приемо-раздаточная Ду 80. Общий вид	13
М-11	Пробка водогрязеспускная. Общий вид. Детали	14
М-12	Пробка водогрязеспускная. Детали	15
М-13	Подогреватель секционный для резервуаров емкостью	
	3 м³ и 5 м³. Общие расположения	16
М-14	Подогреватель секционный для резервуара емкостью 10 м³	
	Общее расположение	17
М-15	Подогреватель секционный для резервуара емко-	
	стью 25 м³. Общее расположение	18
М-16	Подогреватель секционный для резервуара емко-	
	стью 25 м³. Разрезы, узлы	19
М-17	Подогреватель секционный для резервуара емкостью	
	50 м³. Общее расположение.	20

Марка листа	Наименование	Стр.
М-18	Подогреватель секционный для резервуара ем-	
	костью 50 м³. Разрезы, узлы	21
М-19	Подогреватель секционный для резервуара емкостью	
	75 м³. Общее расположение	22
М-20	Подогреватель секционный для резервуара емкостью 75 м³	
	Разрезы. Узлы.	23
М-21	Подогреватель секционный для резервуара емкостью	
	100 м³. Общее расположение	24
М-22	Подогреватель секционный для резервуара емкостью	
	100 м³. Разрезы, Узлы.	25
М-23	Элемент подогревательный. Общий вид	26
М-24	Коллекторы К-1, К-2. Общий вид	27
М-25	Люк уровнемера. Общий вид	28
М-26	Люк уровнемера. Детали	29
	Архитектурно-строительная часть	
АС-1	Общие данные	30
АС-2	Схемы расположения площадок обслуживания	
	Резервуары емкостью 3,5,10,25 м	31
АС-3	Схемы расположения площадок обслуживания	
	Резервуары емкостью 50,75 и 100 м³	32
АС-4	Схемы расположения фундаментов. Резервуары	
	емкостью 3,5,10,25 м³	33
АС-5	Схемы расположения фундаментов. Резервуары	

Марка листа	Наименование	Стр.
	емкостью 50,75 и 100 м³	34
АС-6	Фундаменты Ф1, Ф2, Ф3	35
АС-7	Стойка СТ1	36
АС-8	Стремянка С1	37
АС-9	Кронштейн М1	38
АС-10	Площадка ПЛ1	39
АС-11	Площадка ПЛ2	40
АС-12	Схема расположения площадок верхнего яруса	
	Узлы NN 5,6,7	41
АС-13	Монтажные узлы	42
	Часть КИП и автоматики	
КА-1	Общие данные. Функциональная схема	
	автоматизации	43
КА-2	Установка уровнемера	44
	Часть теплоснабжение	
ТС-1.1	Узел управления системой подогрева	
	Общие данные (начало)	45
ТС-1.2	Узел управления системой подогрева	
	Общие данные (окончание)	46
ТС-2	Узел управления системой подогрева	
	План. Разрез. Схема	47

Типовой проект 704-1-158.83÷704-1-164.83 Альбом IV

Ведомость рабочих чертежей основного комплекта

Лист	Наименование	Примечание
1	Общие данные (начало)	
2	Общие данные (окончание)	
3	Общий вид резервуаров емкостью 3,5,10, и 25 м³	
4	Общий вид резервуаров емкостью 50,75 и 100 м³	
5	Общий вид резервуаров емкостью 3÷100 м³	
	Спецификация	
6	Установка оборудования на крышке горловины	
	резервуара	
7	Патрубок замерного люка. Общий вид.	
8	Труба вентиляционная	
9	Наконечник вентиляционный. Общий вид.	
10	Труба приемо-раздаточная Ду80. Общий вид.	
11	Пробка водогрязеспускная. Общий вид. Детали.	
12	Пробка водогрязеспускная. Детали.	
13	Подогреватель секционный для резервуаров	
	емкостью 3 м³ и 5 м³. Общее расположение	
14	Подогреватель секционный для резервуара	
	емкостью 10 м³. Общее расположение.	
15	Подогреватель секционный для резервуара	
	емкостью 25 м³. Общее расположение.	
16	Подогреватель секционный для резервуара	
	емкостью 25 м³. Разрезы. Узлы.	
17	Подогреватель секционный для резервуара емкостью	
	50 м³. Общее расположение.	
18	Подогреватель секционный для резервуара емкостью	
	50 м³. Разрезы. Узлы.	
19	Подогреватель секционный для резервуара емкостью	
	75 м³. Общее расположение.	
20	Подогреватель секционный для резервуара емкостью	
	75 м³. Разрезы. Узлы.	
21	Подогреватель секционный для резервуара емкостью	
	100 м³. Общее расположение.	
22	Подогреватель секционный для резервуара емкостью	
	100 м³. Разрезы. Узлы.	
23	Элемент подогревательный. Общий вид.	
24	Коллекторы К-1, К-2. Общий вид.	
25	Люк уровнемера. Общий вид.	
26	Люк уровнемера. Детали.	

Проект выполнен с соблюдением действующих норм и правил, соответствует нормам и правилам взрывобезопасности и пожаробезопасности и обеспечивает безопасную эксплуатацию сооружения.

Главный инженер проекта Подписи Бальзак А.Д.

Ведомость основных комплектов рабочих чертежей

Обозначение	Наименование	Примечание
КМ	Конструкции металлические	Альбом I
М	Механическое технологическое	
	оборудование	Альбом IV
АС	Архитектурно-строительные	
	решения	Альбом V
КА	Автоматика	Альбом VI
ТС	Теплоснабжение	Альбом VII
ЗС	Заказные спецификации	Альбом VII
С	Сметы	Альбом VIII
ВМ	Ведомости материалов	Альбом VIII

Резервуар предназначен для надземного хранения нефтепродуктов плотностью до 1 т/м³ с давлением насыщенных паров менее 2×1,33×10⁴ Па/200 мм рт.ст./

Чертежи металлоконструкций резервуара разработаны институтом „ЦНИИ проектстальконструкция", защита от коррозии - „Проектхимзащита", оборудование и фундаменты- „Южгипронефтепровод".

Оборудование резервуара принято серийное, изготавливаемое заводами по действующим ГОСТам.

Количество оборудования решается при привязке проекта в зависимости от условий эксплуатации и степени автоматизации производства.

При заполнении порожнего резервуара производительность закачки ограничивается скоростью в приемо-раздаточном устройстве не более 1 м/с до момента заполнения конца загрузочной трубы.

Максимальная скорость движения потока продукта через приемо-раздаточное устройство должно быть не более 2,5 м/сек.

Оборудование, принятое в проекте, предназначено для эксплуатации в районах с температурой наружного воздуха -40°С до +40°С.

При установке резервуара в районах с более низкими температурами оборудование должно изготавливаться по индивидуальным проектам.

Температура хранимых продуктов должно быть не выше 90°С.

Подогрев вязких нефтепродуктов в резервуарах осуществляется при помощи секционных подогревателей насыщенным водяным паром с давлением 4 ати.

Тепловые расчеты по определению расходов пара на подогрев и поддержание температуры в резервуарах, а также времени разогрева (см. табл. №1) произведены исходя из следующих данных:

- в зависимости от вязкости все нефтепродукты разбиты на 3 группы- маловязкие, средней вязкости и высоковязкие (см. табл. №2);
- тепловая изоляция резервуаров принята из минеральной ваты толщиной 60мм, коэффициент теплопроводности изоляции λ = 0,046 Вт/м.°К.

Защита от статического электричества и вторичных проявлений молний.

Согласно СН 305-77 „Указания по проектированию и устройству молниезащиты зданий и сооружений", резервуары емкостью менее 200 м³ молниезащите не подлежат. Защита дыхательной арматуры резервуаров решается при привязке проекта в комплексе молниезащиты всего объекта.

Для возможности заземления резервуара проектом предусматривается установка на каждом резервуаре двух клемм, предназначенных для подключения к внешнему контуру заземления с сопротивлением растеканию не более 50 ом. Контур заземления выполняется при привязке проекта в комплексе всего объекта.

Гл. инж.	Бесплатный		
Рук. гр.	Кошкина		
Н. контр.	Расиянский		
Гл. спец.	Миндлин		
Нач. отд.	Орловская		
РУП	Бальзак		

Привязан:

Т.П. 704-1-158.83÷704-164.83

Резервуары стальные горизонтальные цилиндрические для хранения нефтепродуктов емкостью 3,5,10,25,50,75 и 100 м³

Оборудование резервуаров для хранения нефтепродуктов с давлением насыщенных паров менее 200 мм рт.ст. при надземной установке.

Стадия	Лист	Листов
Р	1	26

Общие данные (начало)

Минэнергомаш Южгипронефтепровод г. Киев

Копию проверил: Марта

Инв. № подл. | Подпись и дата | Взам. инв. №

Таблица 1

Емкость резервуара м³	Поверхность нагрева м²	Температура воздуха −20°С: Расход пара в кг/ч на поддержание t°	−20°С: Расход пара в кг/ч на разогрев	−20°С: Время разогрева в ч	−30°: Расход пара в кг/ч на поддержание t°	−30°: Расход пара в кг/ч на разогрев	−30°: Время подогрева в ч.	−40°С: Расход пара в кг/ч на поддержание t°	−40°С: Расход пара в кг/ч на разогрев	−40°С: Время разогрева в ч.
Маловязкий продукт										
3	2	1	30	1,5	1	30	1,5	1	30	1,7
5	2	1	30	2,2	1	30	2,2	1	30	2,4
10	5,5	1	80	1,8	1,5	80	1,8	2,0	80	1,8
25	6	2	100	3,5	3	100	3,5	3,5	100	3,5
50	13	3,5	220	3,4	4,5	220	3,4	6	220	3,5
75	14	4,5	235	5,0	6,0	235	5	7,5	235	5,1
100	14	5,5	235	6,0	7,5	235	6	9,5	235	6,2
Продукт средней вязкости										
3	2	1	30	1,8	1	30	1,8	1	30	1,8
5	2	1	30	2,5	1,5	30	2,5	1,5	30	2,5
10	5,5	20	80	1,8	2,0	80	1,8	2,5	80	1,8
25	6	3,5	100	3,8	4	100	3,9	5	100	3,9
50	13	5,5	220	3,8	7	220	3,8	8,0	220	3,9
75	14	7	235	5,0	9	235	5,0	10,5	235	5,5
100	14	9	235	9,0	11,5	235	9,0	13,0	235	9,0
Высоковязкий продукт										
3	2	1	30	2,0	1	30	2,1	1	30	2,1
5	2	1,5	30	3,2	1,5	30	3,3	2,0	30	3,4
10	5,5	2	80	2,4	2,5	80	2,4	3	80	2,6
25	6	4	100	5,0	5	100	5,1	5,5	100	5,2
50	13	7,0	220	4,4	8,0	220	4,4	9,0	220	4,5
75	14	9,0	235	5,2	10,5	235	6,3	11,5	235	6,3
100	14	11,0	235	10,0	13,0	235	10,2	14,5	235	10,5

Таблица 2

Группа	Вязкость при 50°С м²/сек	Температурный интервал при подогреве
Маловязкие	0,5 ÷ 0,9	0° ÷ 20°
Средней вязкости	1,6 ÷ 3,0	20° ÷ 40°
Высоковязкие	>3,0	30° ÷ 50°

Пожаротушение

Пожаротушение резервуара производится передвижными средствами пожаротушения при привязке проекта в комплексе всего объекта.

Защита окружающей среды и техника безопасности.

Защита окружающей среды достигается комплексом мероприятий, направленных на предотвращение утечек из резервуара и сокращение потерь нефтепродуктов от испарения.

Предотвращение потерь и утечек достигается за счет:
- поддержание полной технической исправности и герметичности резервуара;
- оснащения резервуара соответствующим оборудованием и содержанием его в исправном состоянии (задвижки, хлопушки, указатель уровня, люки);
- проведения систематического контроля, герметичности клапанов, сальников, фланцевых соединений;
- окраски наружной поверхности резервуара лучеотражающими светлыми красками.

Эксплуатацию резервуаров производить в соответствии с „Правилами технической эксплуатации металлических резервуаров и инструкцией по их ремонту.

Размещение резервуаров в парках, а также расстояние между ними принимается в соответствии со СНиП II-106-79

Привязан:

Инв. №

Ст. инж.	Беспалый		
Рук. гр.	Коншталь		
Рук. гр.	Болынская		
Н. контр.	Забинский		
Гл. спец.	Мирдалин		
Нач. отд.	Орловская		
ГИП	Балдзак		

Т. п. 704-1-158.83÷704-1-164.83 М

Резервуары стальные горизонтальные цилиндрические для хранения нефтепродуктов емкостью 3,5,10,25,50,75 и 100 м³

Оборудование резервуаров для хранения нефтепродуктов с давлением насыщенных паров до 200 мм рт. ст. при наземной установке.

Стадия	Лист	Листов
Р	2	

Общие данные (окончание)

Минтяжстроймонтажпроектпромстройпроект Южгипронефтепровод г. Киев

Копию проверил:

Инв. № подл. | Подпись и дата | Взам. инв. №

Типовой проект 704-1-158.83 ÷ 704-1-164.83 Альбом IV

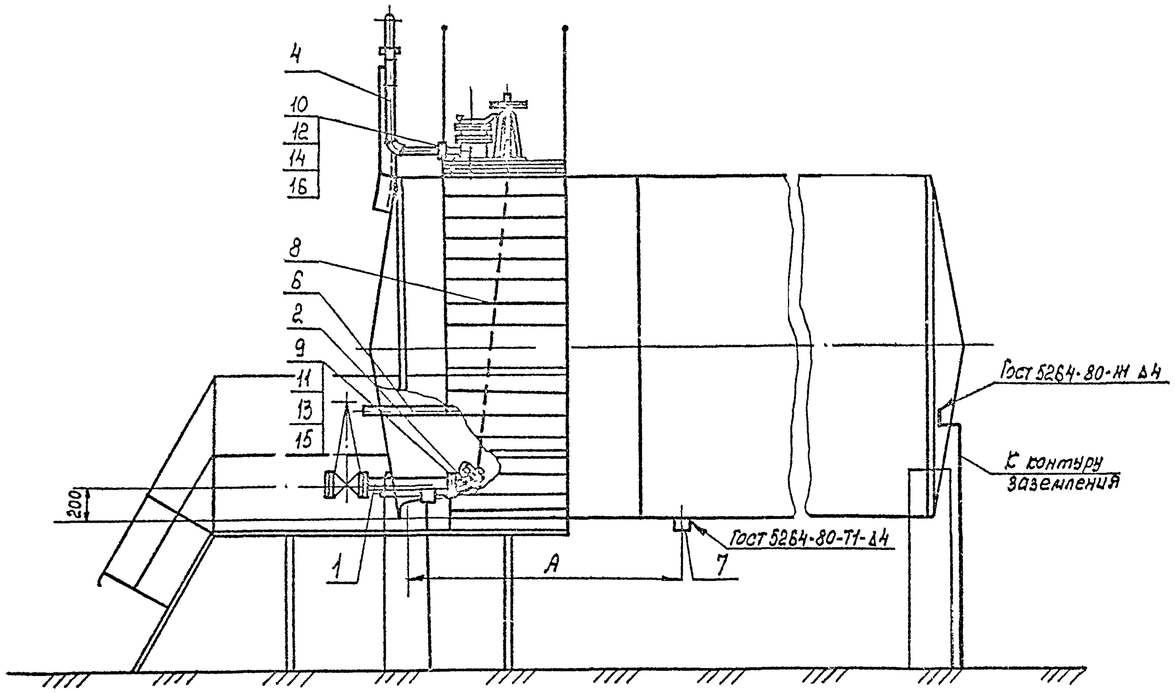

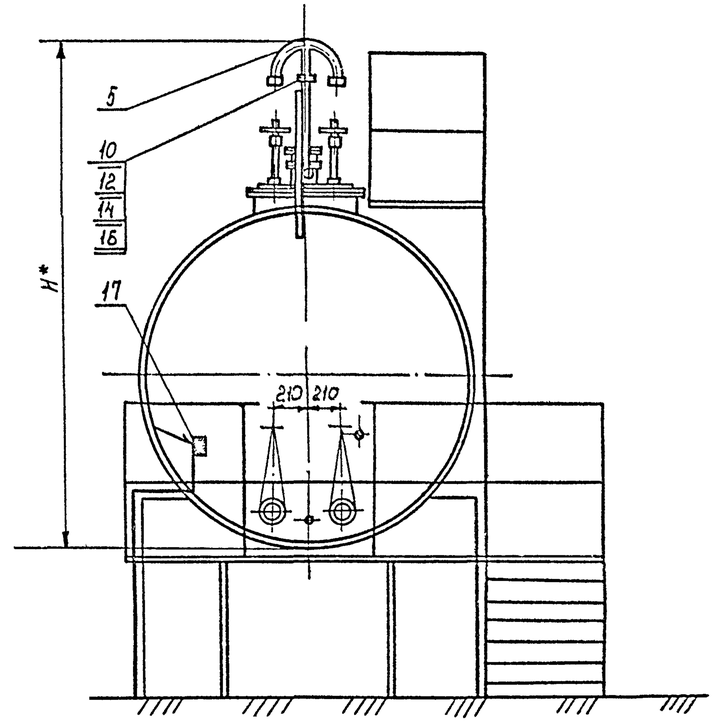

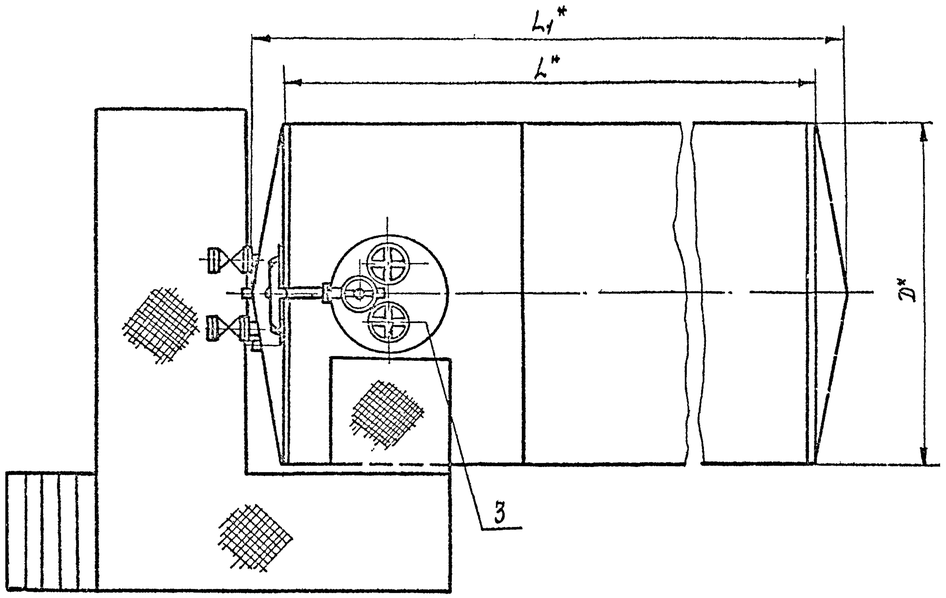

Емкость резервуара м3	Резервуар плоским днищем		Резервуар с коническим днищем			H* мм	A мм
	L*	D*	L*	L1*	D*		
3	2038	1408	—	—	—	2157	700
5	2038	1908	—	—	—	2690	700
10	2838	2228	2730	3320	2228	3010	1100
25	4278	2768	4170	4840	2768	3550	1700

1. Спецификация оборудования см. лист N-5
2.* Размеры для справок.

Привязан:

Инв №

Ст. инж.	Беспалый		
Рук. гр.	Кришталь		
Н. контр.	Федянский		
Гл. спец.	Линдлин		
Нач. отд.	Орловская		
ГИП	Бальзак		

Т.П. 704-1-158.83÷704-1-164.83 М

Резервуары стальные горизонтальные цилиндрические для хранения нефтепродуктов емкостью 3,5,10,25,50,75 и 100м³

Оборудование резервуаров для хранения нефтепродуктов с дыханием насыщенными парами бензина 2м³ или р. ст. при насыщ. пар жидкостью

Стадия	Лист	Листов
Р	3	

Общий вид резервуаров емкостью 3,5,10 и 25м³

Диннефтепром Южнипронефтепровод г. Киев

Копию проверил: Лорта

Инв. № подл. | Подпись и дата | Взам. инв. №

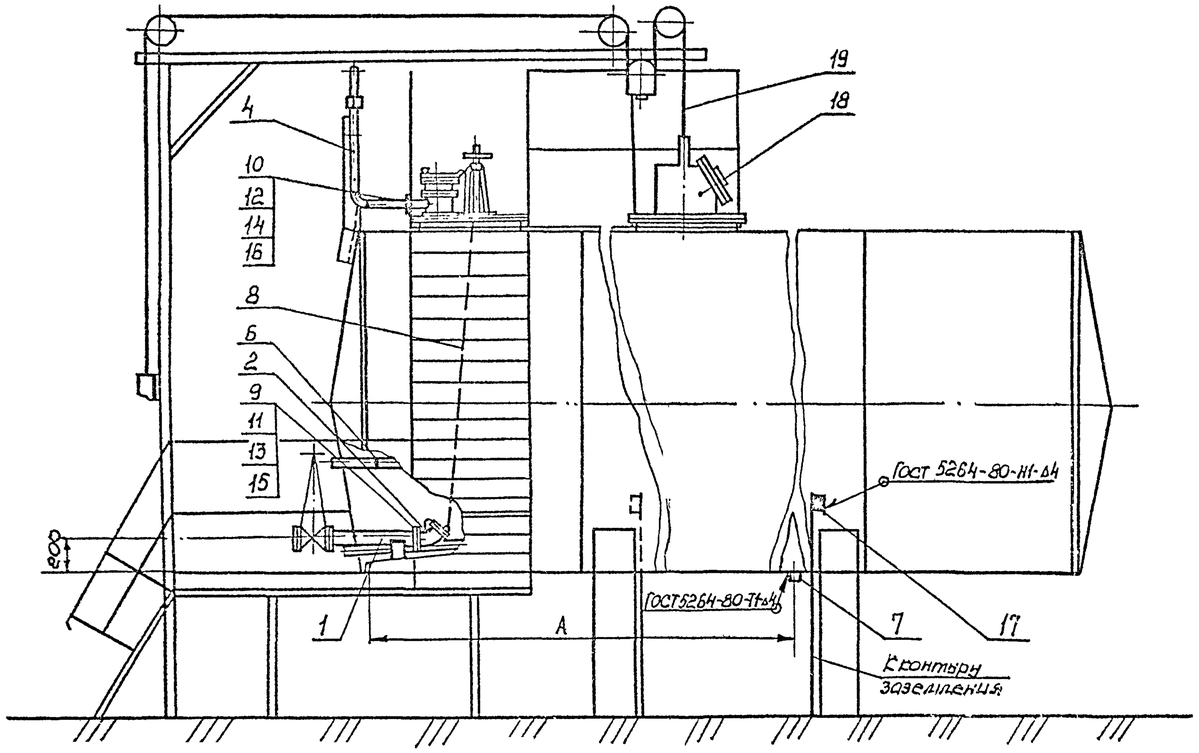

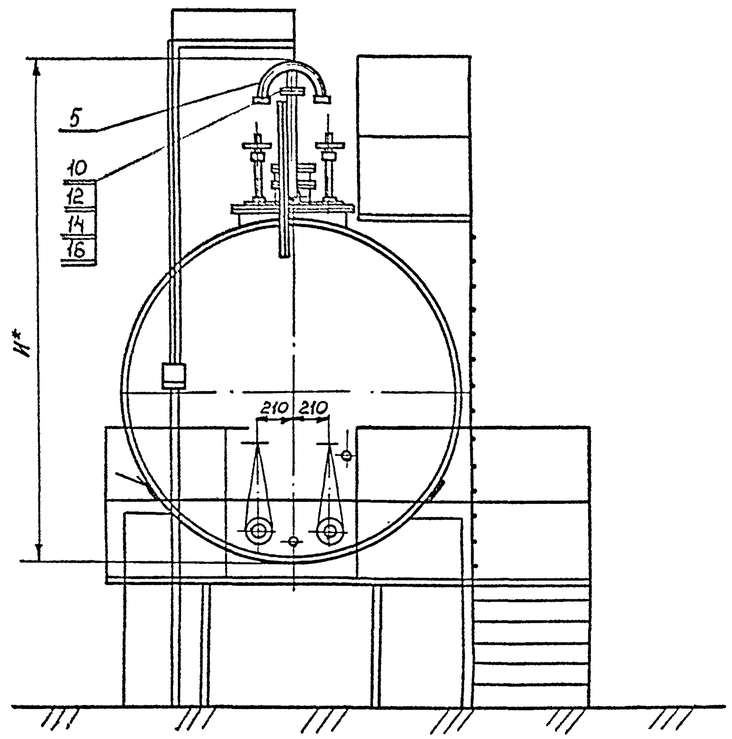

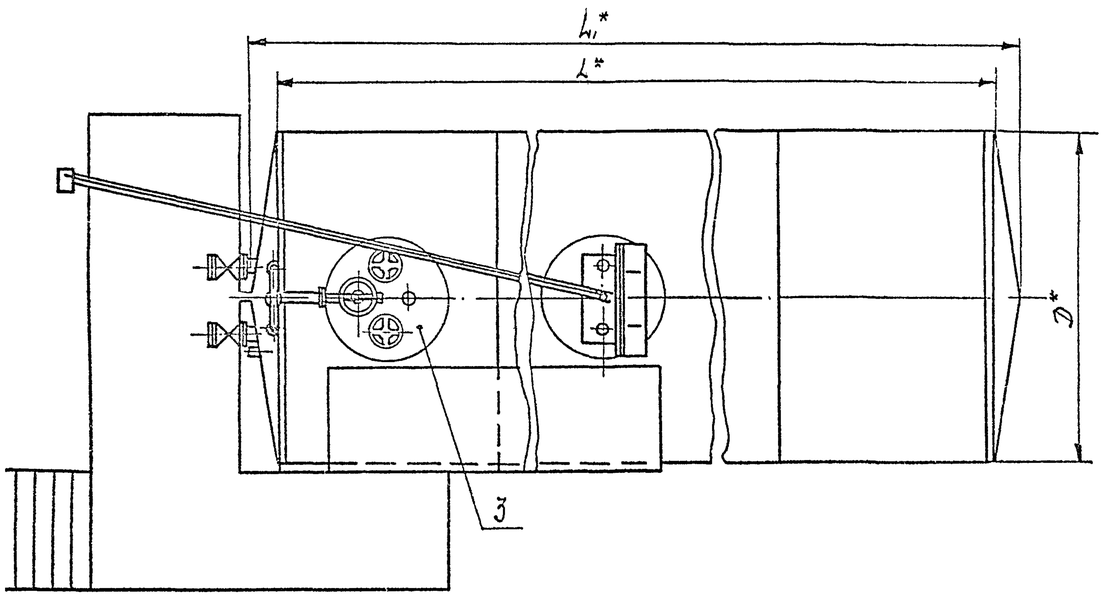

Емкость резервуара м³	Резервуар с плоским днищем		Резервуар с коническим днищем			H* мм	A мм
	L*	D*	L*	L1*	D*		
50	9048	2768	8340	9610	2768	3550	3700
75	9058	3248	8340	9730	3248	4030	4000
100	12038	3248	11920	12710	3248	4030	5500

1. Спецификация оборудования см. лист М-5.
2.* Размеры для справок.

Привязан:

Инв. №

Ст. инж	Беспалый	П	
Рук. гр.	Сорушталь	О	
Н. контр.	Фабилянский	Д	
Гл. спец	Пинолин	Н	
Нач. отд.	Орловская	Ч	
ГИП	Бальзак	Ч	

Т.П. 704-1-158.83÷704-1-164.83 М

Резервуары стальные горизонтальные цилиндрические для хранения нефтепродуктов емкостью 3.5, 10, 25, 50, 75 и 100 м³

Оборудование резервуаров для хранения нефтепродуктов с обслуживаемым пределом лестницы и площадкой на высоте 1,5 м. Под наземной установке.

Стадия	Лист	Листов
Р	4	

Общий вид резервуаров емкостью 50, 75 и 100 м³

Миннефтепром Южгипронефтепровод г. Киев

Копию проверил: Морбта

Инв. № подл. | Подпись и дата | Взам. инв. №

Типовой проект 704-1-158.83÷704-1-164.83 Альбом IV

Емкость резервуара м3	Поверхность нагрева общая, м²	Масса общая кг.	№ листа
3	2	97	М-13
5	2	100	М-13
10	5,5	194	М-14
25	8	223	М-15
50	13	434	М-17
75	14	498	М-19
100	14	507	М-21

1. Общий вид резервуаров емкостью 3,5,10 и 25 м³ смотри лист М-3.
2. Общий вид резервуаров емкостью 50,75 и 100 м³ смотри лист М-4.
3. Стальные конструкции резервуаров принимается по типовому проекту разработанному институтом „ЦНИИпроектстальконструкция" Москва.

Резервуары емкостью до 50 м³ включительно принимаются как готовое изделие заводской поставки.

Резервуары емкостью 75 и 100 м³ включаются в объемы строительно-монтажных работ.

Марка поз.	Обозначение	Наименование	Кол.	Масса ед. кг	Примечание
1		Труба приемо-раздаточная Ду80	2	12.7	лист М-10
2	ГОСТ 22777-77	Хлопушка ХП 80-А	2	6.0	
3		Установка оборудования на крышке горловины резервуара	1	—	лист М-5
4		Труба вентиляционная	1	11.3	лист М-8
5		Наконечник вентиляционный	1	6.3	лист М-9
6		Подогреватель секционный	1	—	См. табл
7		Пробка водоспускная	1	1.5	лист М-11
8	ГОСТ 3063-80	Канат 6.1 Г-Т-С-Н-1А	6 м	0,188	
9	ГОСТ 15180-70	Прокладка А-80-6	2	0,032	
10	ГОСТ 15180-70	Прокладка А-50-2,5	2	0,018	
11	ГОСТ 7798-70*	Болт М16х60.58.09	8	0,129	
12	ГОСТ 7798-70*	Болт М12х50.58.09	8	0,062	
13	ГОСТ 5915-70*	Гайка М16.5.09	8	0,033	
14	ГОСТ 5915-70*	Гайка М 12.5.09	8	0,016	
15	ГОСТ 11371-78	Шайба 16.01.09	8	0,011	
16	ГОСТ 11371-78	Шайба 12.01.09	8	0,006	
17		Клемма заземления			
		Лист 4.0 ГОСТ 19903-74* / В Ст3сп ГОСТ 14637-79			
		100х50	2	0,16	
	Для резервуаров емкостью 50,75 и 100 м³				
18		Люк уровнемера	1	34.6	лист М-25
19		Установка уровнемера	1	—	лист КА-2

Привязан

Инв. №

Ст. инж.	Беспалый		
Рук. гр.	Кошиталь		
Н. контр.	Фабинович		
Гл. спец.	Мандович		
Нач. отд.	Орловская		
ГИП	Балрзак		

Т.П. 704-1-158.83÷704-1-164.83 М

Резервуары стальные горизонтальные цилиндрические для хранения нефтепродуктов емкостью 3,5,10,25,50,75 и 100 м³

Оборудование резервуаров для хранения нефтепродуктов с давлением насыщенных паров менее 200 мм.рт.ст. при надземной установке

Стадия	Лист	Листов
Р	5	

Общий вид резервуаров емкостью 3÷100 м³ Спецификация

Миннефтепром Южгипронефтепровод г. Киев

Копию проверил: Мерота

Подпись и дата

Инв. № подл.

Типовой проект 704-1-158.83÷704-1-164.83 Альбом IV

Марка поз.	Обозначение	Наименование	Кол	Масса ед. кг	Примечание
1		Патрубок замерного люка	1	9.1	Лист N7
2	ГОСТ 4623-80	Механизм управления			
		хлопушкой (верхний)			
		МУВ-80	2	23.0	
3	ГОСТ 16133-80	Люк замерный А3-150	1	8.0	
4	ГОСТ 7798-70*	Болт М16х60.58.09	8	0.13	
5	ГОСТ 6915-70*	Гайка М16.5.09	8	0.03	
6	ГОСТ 11371-78	Шайба 16.01.09	8	0.01	
7	ГОСТ 15180-70	Прокладка А-150-2,5	1	0.05	
8		Закладная конструкция			
		для установки сигна-			
		лизатора уровня			
		ЗКЧ-118-74	1	—	

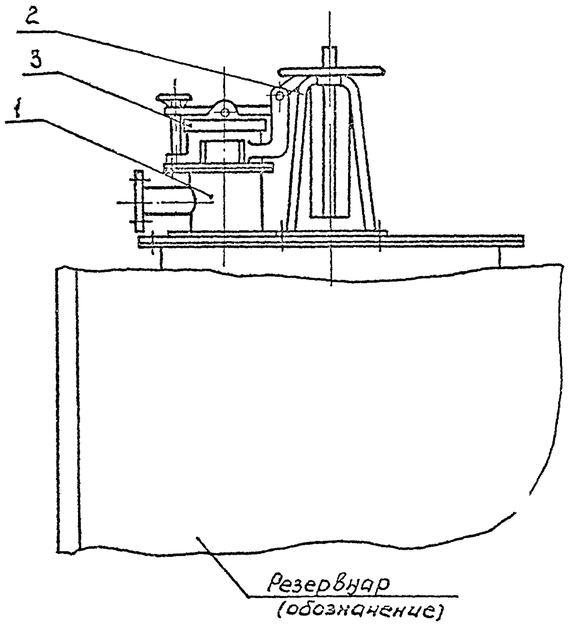

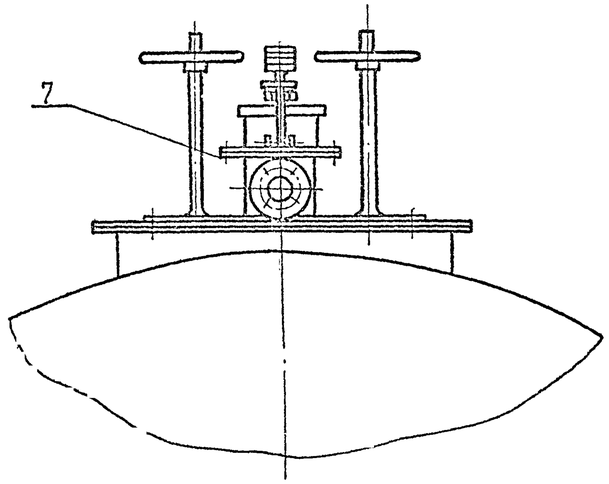

Разметка отверстий
под МУВ-80
М 1:5

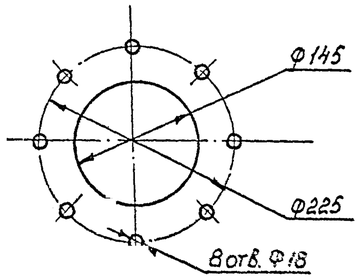

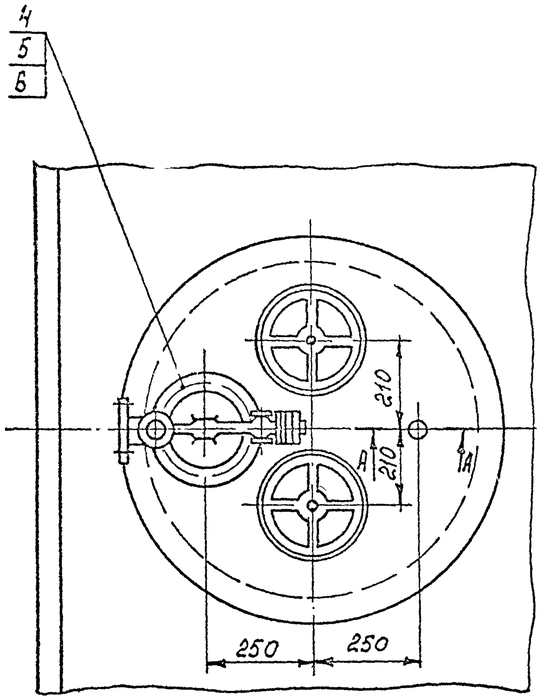

А - А
М 1:2

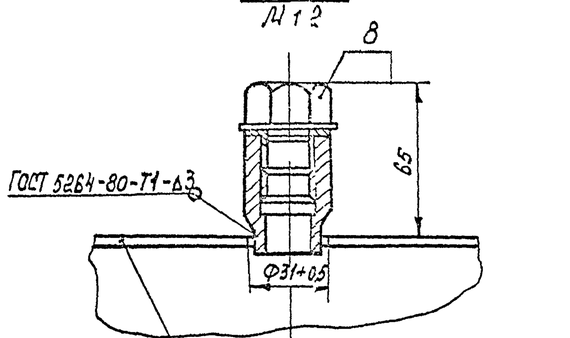

Крышка горловины резервуара
(обозначение)

1. Предельные отклонения размеров отверстий H14, валов h14, остальных $\pm\frac{IT14}{2}$
2. Поз. 8 только для резервуаров емкостью 50,75 и 100м³

Привязан

Инв. №

Вед.инж.	Вальская			Т.П. 704-1-158.83÷704-1-164.83 м
Рук.гр.	Бриштоль			
Н.контр.	Фабиянский			Резервуары стальные горизонтальные цилиндрические для хранения нефтепродуктов емкость 10,3,5,10,25,50,75 и 100м³
Гл.спец.	Миндлин			
Нач.отд.	Орловский			Оборудование резервуаров для хранения нефтепродуктов с давлением насыщенных паров менее 200 мм рт.ст. при наземной установке
ГИП	Бальзак			Стад. Р / Лист 6 / Листов
				Установка оборудования на крышке горловины резервуара. М1:10
				Диннефтепроек Южгипронефтепровод г. Киев.

Копию проверил:

Типовой проект 704-1-158.83÷164.83 Альбом IV

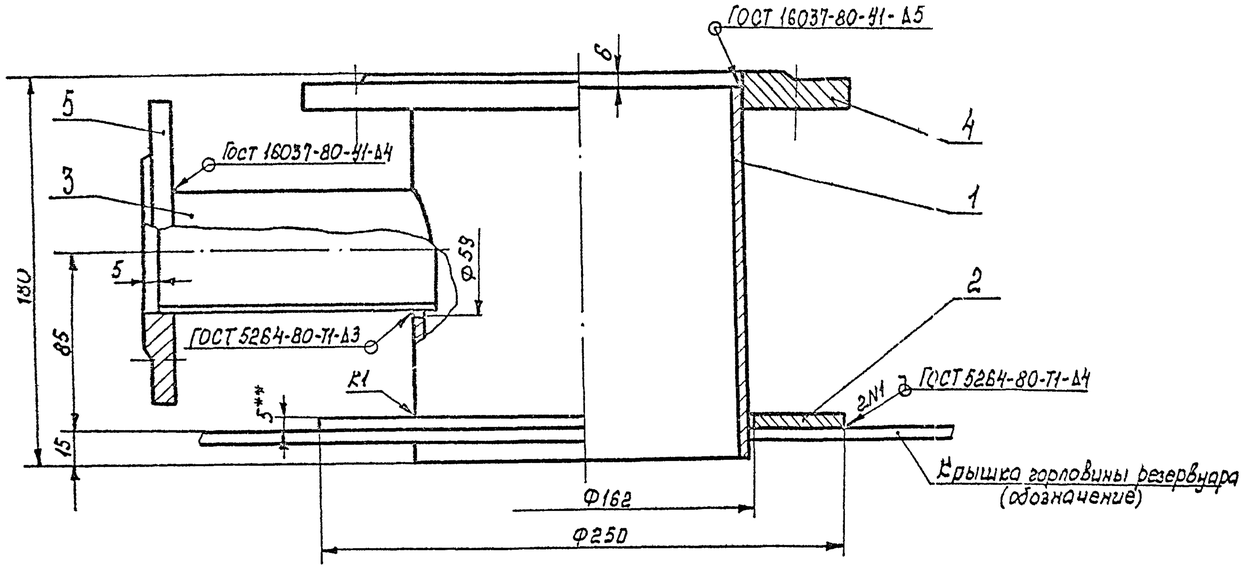

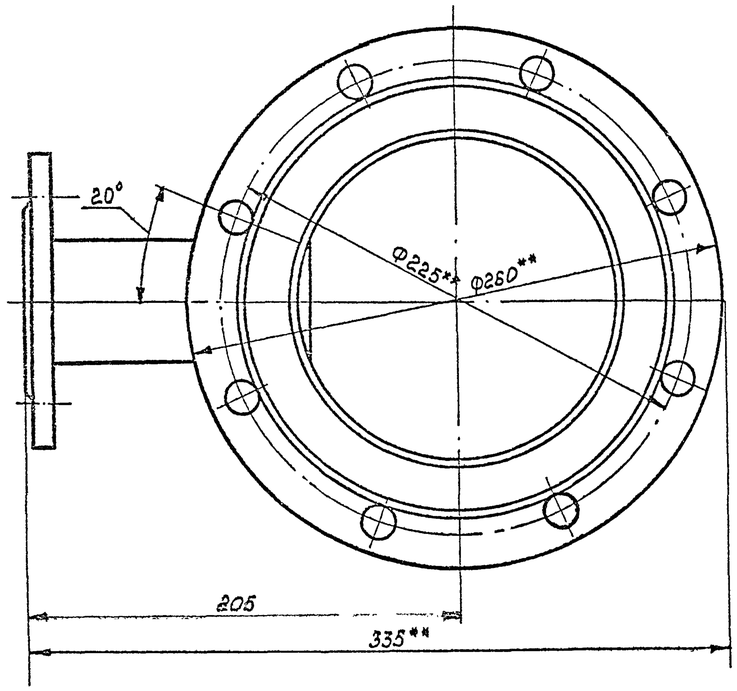

Марка поз.	Обозначение	Наименование	Кол.	Масса ед.кг	Примечание
1		Труба $\frac{159\times4,5\ ГОСТ\ 8732-78}{В20\ ГОСТ\ 8731-74*}$			
		L- 174	1	2,9	
2		Воротник			
		Лист $\frac{5,0\ ГОСТ\ 19903-74*}{ВСт3сп\ ГОСТ\ 14637-79}$			
		Ф 250/162	1	1,13	
3		Труба $\frac{57\times3\ ГОСТ\ 8732-78}{В20\ ГОСТ\ 8731-74*}$			
		L= 130	1	0,5	
4	ГОСТ 12820-80	Фланец 1-150-2,5-ВСт3сп	1	3,43	
5	ГОСТ 12820-80	Фланец 1-50-2,5-ВСт3сп	1	1,04	

1. Данный чертеж разработан на основании ГОСТ 4627-70 Изготовление патрубка замерного люка производить в соответствии с требованиями настоящего ГОСТа.
2. Предельные отклонения размеров: отверстий H14, валов h14, остальных $\pm\frac{IT14}{2}$
3. Масса общая - 9,1 кг.
4.** Размеры для справок.

Привязан:

Инв. №

Ст. инж.	Бесполый	7		Т.П. 704-1-158.83÷704-1-164.83 М			
Рук. грп.	Коршуноль	0					
Н. сект.	Субботина	0		Резервуары стальные вертикальные цилиндрические для хранения нефтепродуктов емкостью 3, 5, 10, 25, 50, 75 и 100 м³			
Гл. спец.	Мандина	3					
Нач. отд.	Колесская	4		Оборудование резервуаров для хранения нефтепродуктов с [illegible] насыщенных паров [illegible] при подземной [illegible]	Стадия	Лист	Листов
ГИП	Ковалев	0			Р	7	
		4					
				Патрубок замерного люка Общий вид М1	Миннефтепром Южгипронефтепровод 2 филиал		

Копию проверил: [illegible]

Инв. № подл. | Подпись и дата | Взам. инв. №

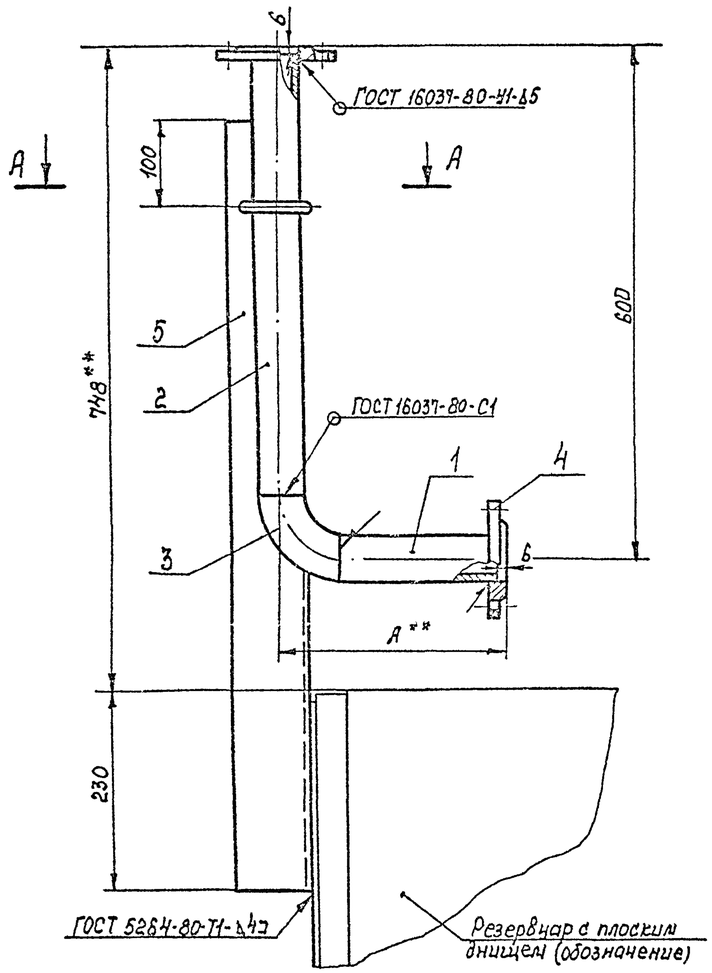

А - А

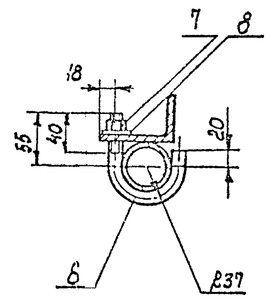

Вариант
М1:10

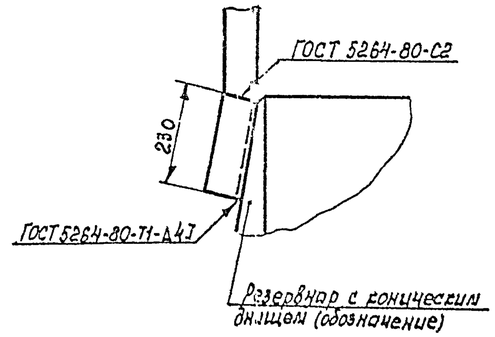

Марка поз.	Обозначение	Наименование	Кол.	Масса ед. кг.	Примечание
1		Труба $\frac{57\times3\ ГОСТ\ 8732-78}{В20\ ГОСТ\ 8731-74^*}$	1	—	L-смотрс
2		Труба $\frac{57\times3\ ГОСТ\ 8732-78}{В20\ ГОСТ\ 8731-74^*}$			
		L= 519	1	2,03	
3	ГОСТ 17375-77	Отвод 90° 57×3	1	0,6	
4	ГОСТ 12820-80	Фланец 1-50-2,5 Вст3сп	2	1,04	
5		Уголок $\frac{63\times56\times5,5\ ГОСТ\ 8510-72}{Вст3сп\ ГОСТ\ 535-79}$			
		L= 900	1	5,56	
6		Хомут			
		Круг $\frac{В16\ ГОСТ\ 2590-71^*}{Ст.3\ ГОСТ\ 535-79}$			
		L раз в - 191	1	0,302	
7	ГОСТ 5915-70*	Гайка М16.5.09	1	0,033	
8	ГОСТ 11371-78	Шайба 16.01.09	1	0,011	

1. Сварку производить электродами Э42 ГОСТ 9467-75.
2. Масса общая - 11,3 кг.
3. ** Размеры для справок.

Емкость резервуара м3	Резервуар с плоским днищем				Резервуар с коническим днищем
	3	5	10,25,50	75,100	10÷100
L поз.1	132	126	151	156	121
Масса поз.1 кг	0,53	0,5	0,6	0,62	0,48
А** мм	213	207	232	237	202

Привязан:

Инв. №

Ст. инж.	Беспалый		
Рук. гр.	Кристалль		
Н. контр.	Рабинский		
Гл. спец.	Шиндин		
Нач. отд.	Орловская		
ГИП	Дальзак		

Т.П. 704-1-158.83÷704-1-164.83 Д

Резервуары стальные горизонтальные цилиндрические для хранения нефтепродуктов емкостью 3,5,10,25,50,75 и 100 м3

Оборудование резервуаров для хранения нефтепродуктов с давлением насыщенных паров менее 200 мм рт. ст. при наземной установке.

Стадия	Лист	Листов
Р	8	

Труба вентиляционная
М 1:5

Минэнергонефтестрой
Южгипронефтепровод
г. Киев

Копию проверил:

Инв. № подл. | Подпись и дата | Взам. инв. №

Типовой проект 704-1-158.83÷164.83 Альбом IV

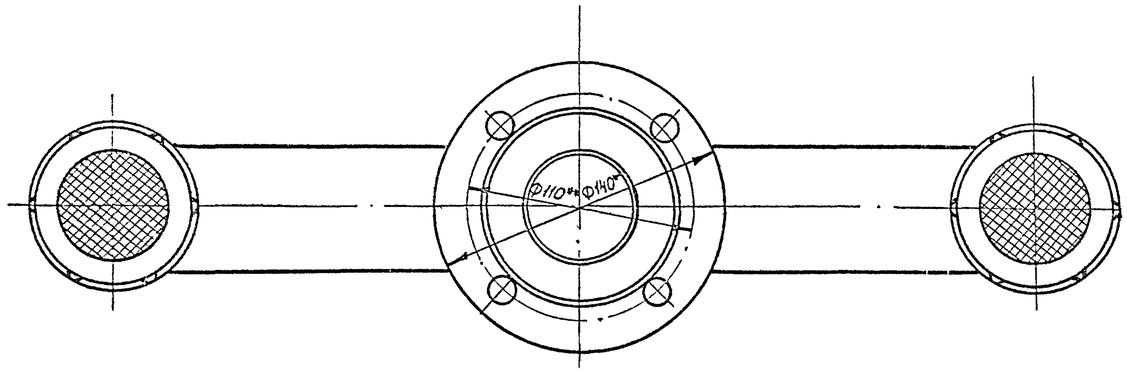

Марка поз.	Обозначение	Наименование	Кол	Масса ед.кг	Примечание
1		Патрубок гнутый			
		Труба $\frac{60\times3,5\ ГОСТ\ 8732-78}{В20\ ГОСТ\ 8731-74*}$			
		L разв.= 735	1	3,58	
2		Труба $\frac{57\times3\ ГОСТ\ 8732-78}{В20\ ГОСТ\ 8731-74*}$			
		L= 195	1	0,78	
3	ГОСТ 12820-80	Фланец 1-50-25-ВСт3сп	1	1.04	
4	ГОСТ 12184-66*	Сетка N2,8-0,7;			
		Ф55	2	0,003	
5	ГОСТ 8962-75	Колпак 50	2	0,411	

1. Данный чертеж разработан на основании ГОСТ 4624-70. Изготовление наконечника вентиляционного производить в соответствии с требованиями настоящего ГОСТа.
2. Предельные отклонения размеров: отверстий H14, валов h14, остальных $\pm\frac{IT14}{2}$;
3. Масса общая - 6,3кг
4. ** Размеры для справок.

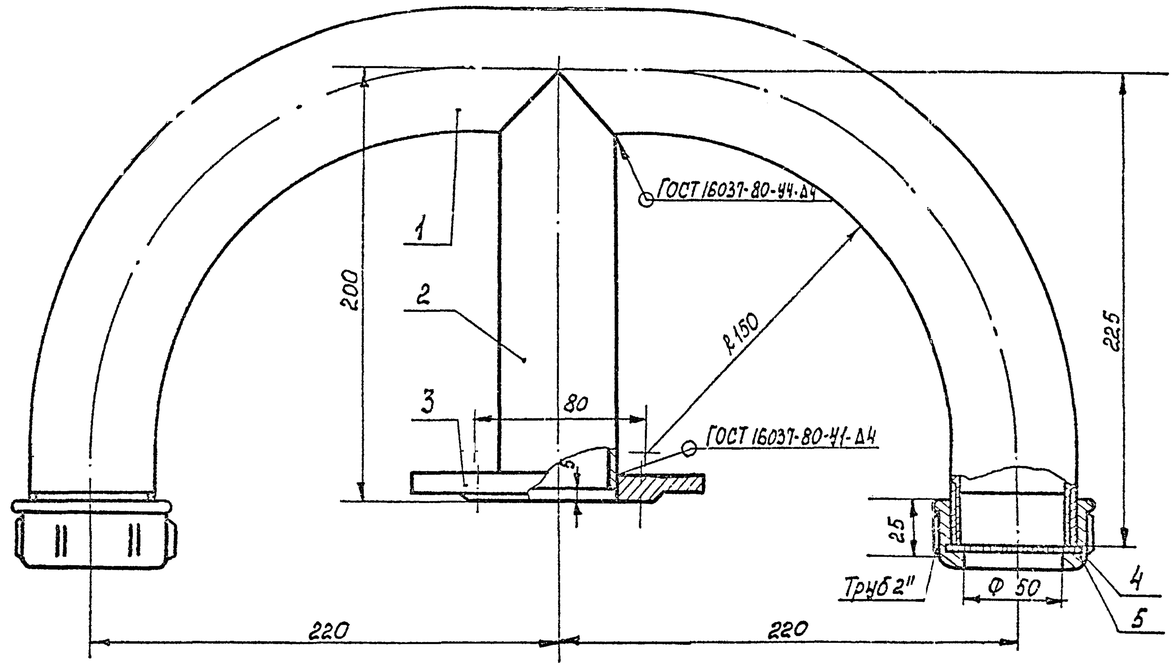

Привязан:

Инв. №

Ст. инж.	Бесполый	П		Т.П. 704-1-158.83÷704-1-164.83 Л		
Рук. груп.	Кишторф	О				
Н. контр.	Фабиянский	О				
Гл. спец.	Миндлин	Ч		Резервуары стальные горизонтальные цилиндрические для хранения нефтепродуктов емкостью 3,5,10,25,50,75 и 100м³		
Нач. отд.	Орловская	С				
ГИП	Бальзак	Ч		Горнодование резервуаров для хранения нефтепродуктов с размещением на бетонных ленте 200мм и 300мм	Стадия: Р	Лист: 9	Листов:
				Наконечник вентиляционной. Общий вид. М 1:8	Миннефтепром Южгипронефтепровод г. Киев	

Копию проверил: Мар Дн.

Инв. N подл. | Подпись и дата | Взам. инв. N

Типовой проект 704-1-158.83÷704-1-164.83 Альбом IV

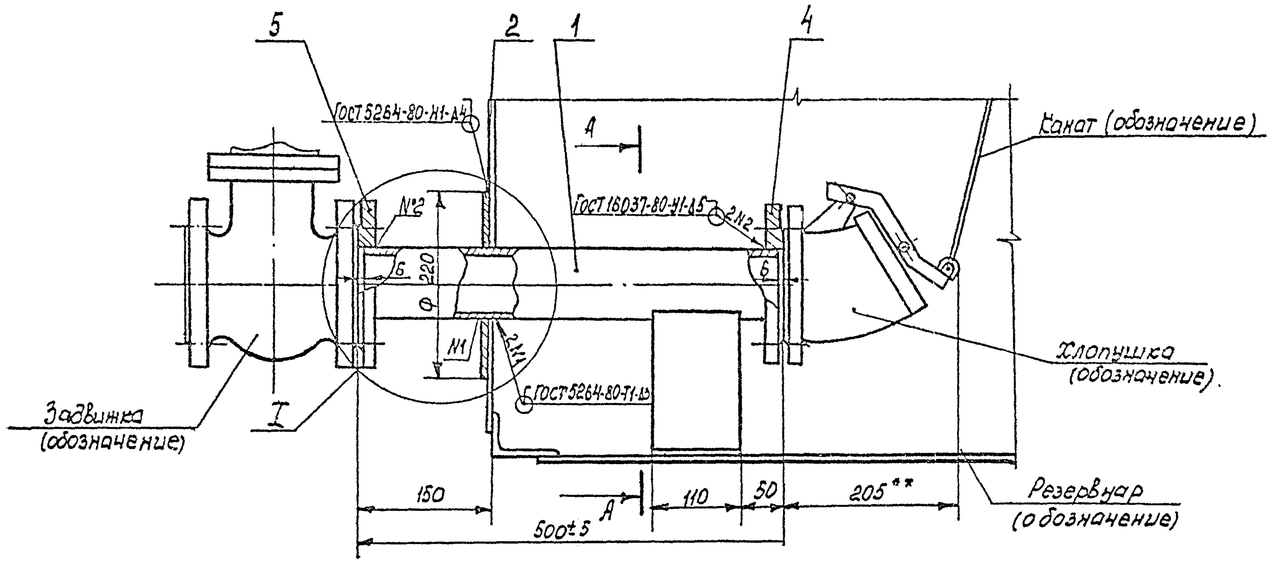

Марка поз.	Обозначение	Наименование	Кол.	Масса ед. кг.	Примечание
1		Труба $\frac{89\times3.5\ ГОСТ\ 8732-78}{В20\ ГОСТ\ 8731-74^*}$			
		L = 488	1	3.6	
2		Воротник			
		Лист $\frac{4.0\ ГОСТ\ 19903-74^*}{ВСт3сп\ ГОСТ\ 14637-79}$			
		Ф 220/91	1	0.99	
3		Воротник			
		Лист $\frac{4.0\ ГОСТ-19903-74^*}{ВСт3сп\ ГОСТ\ 14637-79}$			
		Ф 320/91	1	2.32	Вариант
4	ГОСТ 12820-80	Фланец 1-80-6 Вст 3сп	1	2.44	
5	ГОСТ 12820-80	Фланец 1-80-10-Вст 3сп	1	3.19	
6		Ребро жесткости			
		Лист $\frac{4.0\ ГОСТ\ 19903-74^*}{ВСт3сп\ ГОСТ\ 14637-79}$			
		180 × 110	1	0.62	
7		Ребро жесткости			
		Лист $\frac{4.0\ ГОСТ\ 19903-74^*}{ВСт3сп\ ГОСТ\ 14637-79}$			
		150 × 110	1	0.52	

I

Вариант для резервуара с коническим днищем

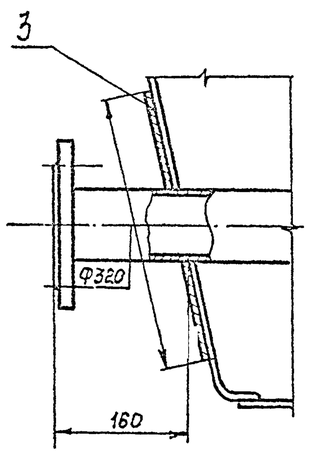

А - А

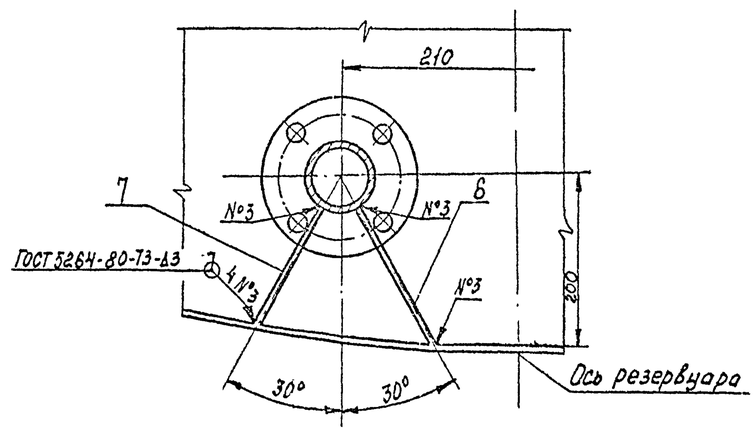

1. Данный чертеж разработан на основании ГОСТ 4620-79. Изготовление трубы приемо-раздаточной производить в соответствии с требованиями настоящего ГОСТа.
2. Предельные отклонения размеров отверстий Н14, валов h14, остальных $\pm\frac{IT14}{2}$
3. Размеры 180 и 150 ребер жесткости (поз. 6,7) уточнить при монтаже.
4. Масса общая – 12.7 кг.
5. ** Размеры для справок.

Привязан:

Инв №

Ст. инж.	Беспалый		
Рук. гр.	Кошталь		
Н. контр.	Гасирис		
Гл. спец.	Линдин		
Нач. отд.	Сладкая		
ГИП	Дальбак		

Т. П. 704-1-158.83÷704-1-164.83 Ч

Резервуары стальные горизонтальные цилиндрические для хранения нефтепродуктов емкостью 3; 5; 10; 25; 50; 75 и 100 м³

Оборудование резервуаров для хранения нефтепродуктов. Узлы и детали. Рабочие чертежи

Стадия	Лист	Листов
Р	10	

Труба приемо-раздаточная Ду-50. Общий вид М1:5

Миннефтепром Южгипронефтепровод г. Киев

Копию проверил: [illegible]

Инв. № подл. | Подпись и дата | Взам. инв. №

Типовой проект 704-1-158.83 ÷ 704-1-164.83 Альбом IV

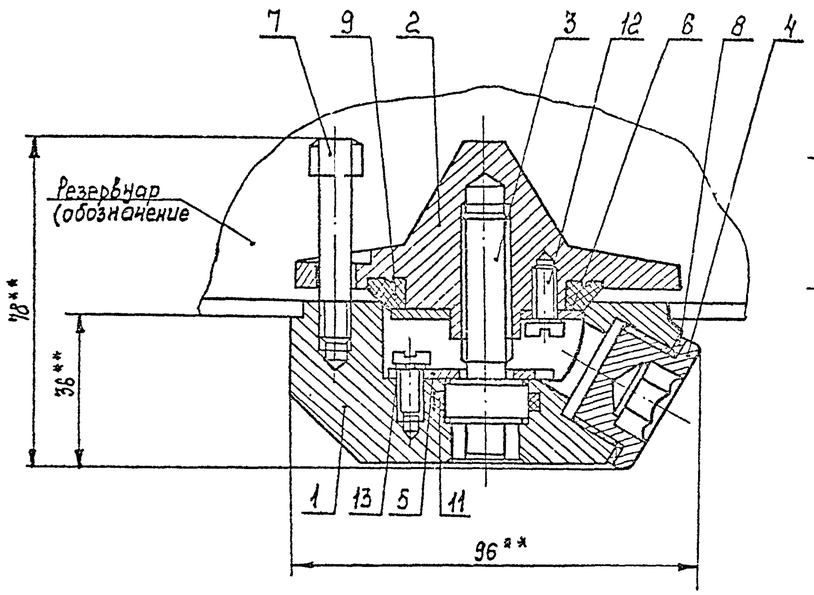

Поз. 1
ВСт3сп ГОСТ 380-71*

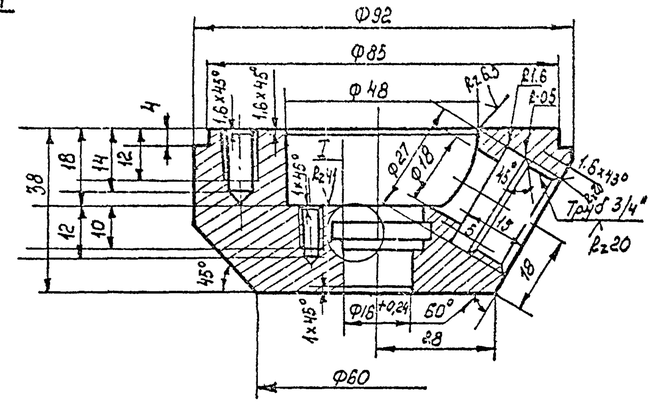

Марка поз.	Обозначение	Наименование	Кол.	Масса ед. кг	Примечание
1		Корпус	1	0,7	
2		Клапан	1	0,4	
3		Винт ходовой	1	0,08	
4		Пробка	1	0,07	
5		Шайба упорная	1	0,02	
6		Шайба нажимная	1	0,016	
7		Винт направляющий	1	0,023	
8		Прокладка	1	0,001	
9		Кольцо уплотнительное	1	0,014	
10		Ключ специальный	1	0,23	
11	ГОСТ 9833-73*	Кольцо 020-025-30-2-3	1	0,00005	
12	ГОСТ 1491-80	Винт М6×12.58.011	6	0,004	
13	ГОСТ 6402-70*	Шайба 6.65Г	6	0,00005	

1. Данный чертеж разработан на основании документации Рязанского филиала ЦОКТБ ГОСНИТИ... Пробка водогрязеспускная" чертеж N3542000.
2. Неуказанные предельные отклонения размеров: отверстий H14, валов h14, остальных $\pm\frac{IT14}{2}$
3. Покрытие деталей - Ц24.
4. Детали см. лист Л-12.
5. Масса общая 1.5 кг.

6** Размеры для справок.

Поз. 10
Шестигранник $\frac{14\ ГОСТ\ 2879-69}{40х\ ГОСТ\ 10702-78}$

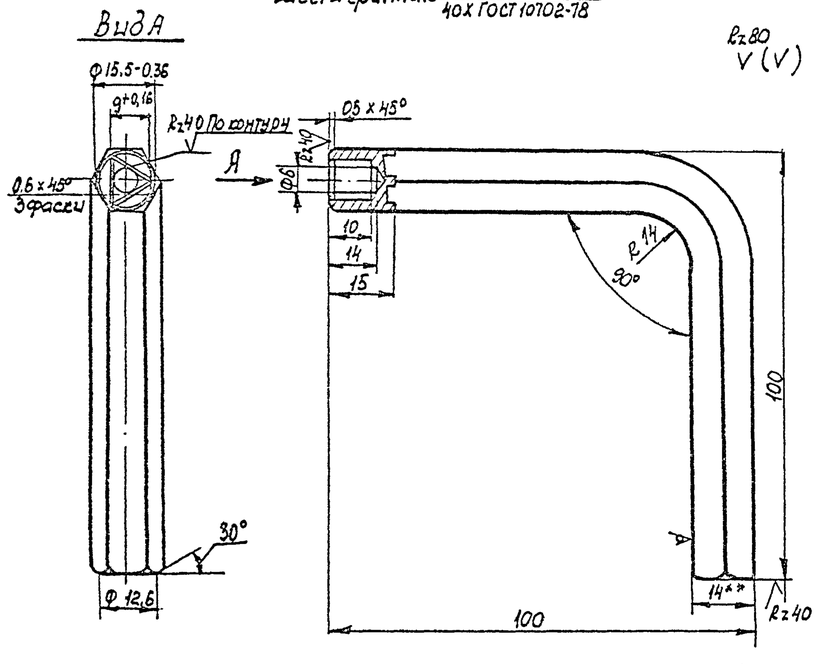

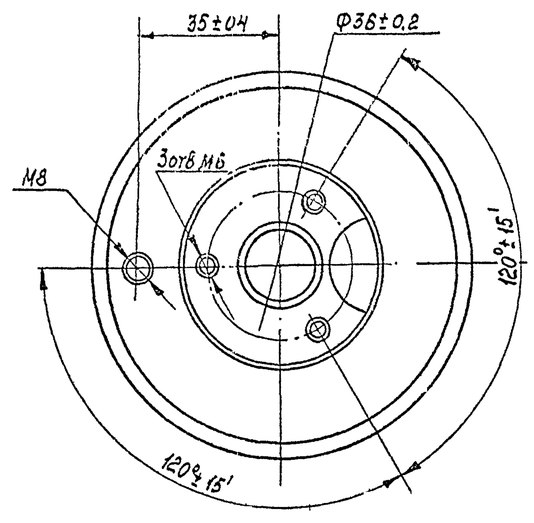

I
М 2:1

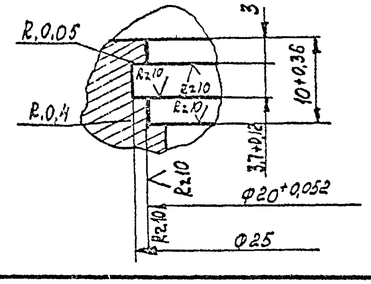

Привязан:

Инв. №

Ст. инж.	Бесполый	П	
Рук. гр.	Кронштоль	О	
Гл. спец.	Михайлик	Д	
Н. контр.	Фабиянский	Ф	
Нач. отд.	Орловская	Ч	
ГИП	Вальзак	Ч	

Т.П. 704-1-158.83 ÷ 704-1-164.83 Л1

Резервуары стальные горизонтальные цилиндрические для хранения нефтепродуктов емкостью 3,5,10,25,50,75 и 100 м³

Оборудование резервуаров для хранения нефтепродуктов с давлением насыщенных паров менее 200 мм. рт. ст. Надземной установки.

Стадия	Лист	Листов
Р	11	

Пробка водогрязеспускная
Общий вид. Детали.
М1:1

Миннефтепром
Южгипронефтепровод
г. Киев

Копию проверил:

Взам. инв. №

Подпись и дата

Инв. № подл.

Типовой проект 704-1-158.83; 704-1-164.83 Альбом IV

Поз. 2
В Ст 3 сп ГОСТ 380-71* Rz80 √(√)

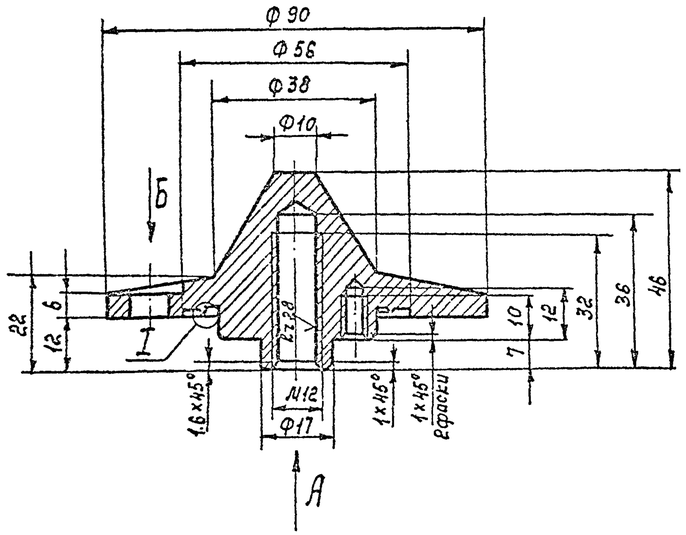

Вид А

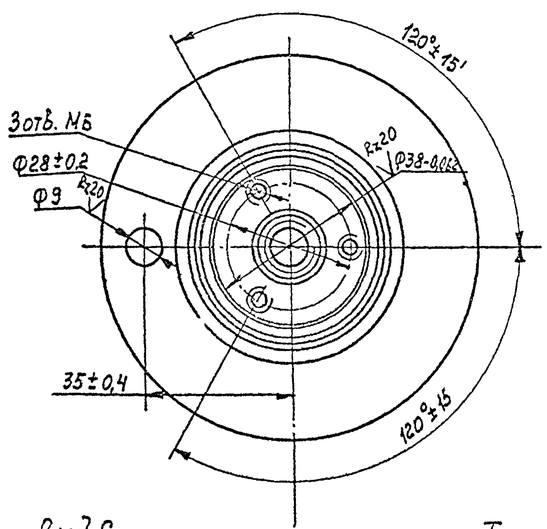

Вид Б

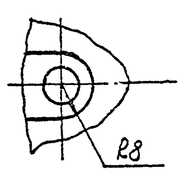

I
М 5:1

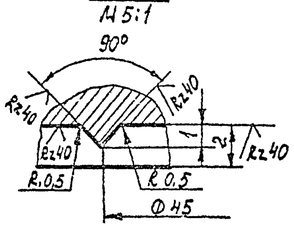

Поз. 3
Круг 22 ГОСТ 2590-71* / 45 ГОСТ 1050-74** Rz40 √(√)

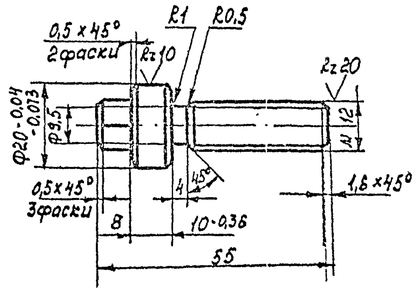

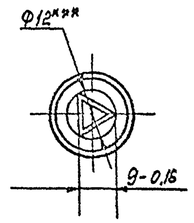

HRC 32...45

Поз. 4
Круг 24 ГОСТ 2590-71* / 45 ГОСТ 1050-74** Rz40 √(√)

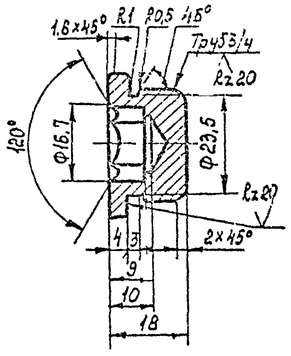

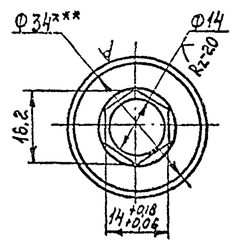

Поз. 5
Лист 82,0 ГОСТ 19903-74* / 45 ГОСТ 16523-70* Rz40 √(√)

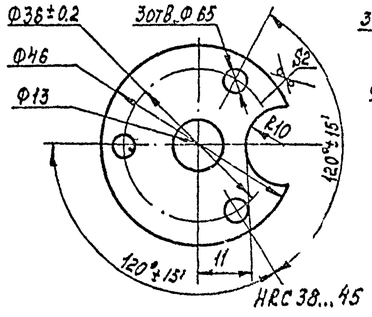

Поз. 6
Лист 820 ГОСТ 19903-74* / 8 Ст 3 ГОСТ 16523-70* Rz40 √(√)

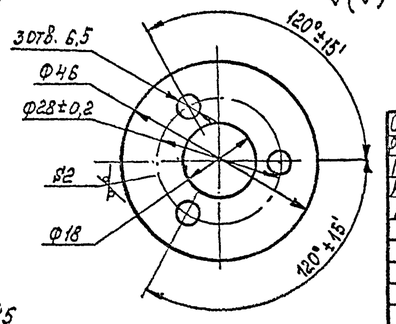

Поз. 7
Круг 13 ГОСТ 2590-71* / Ст 3 ГОСТ 535-79 Rz40 √(√)

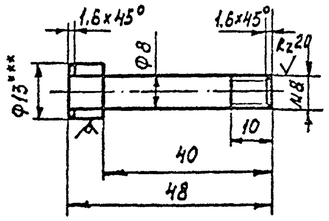

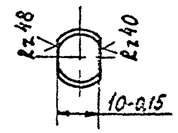

Поз. 8
Паронит ПМБ 1,5 ГОСТ 481-80

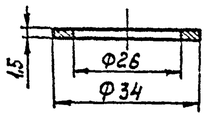

Поз. 9
Фторопласт 4 ГОСТ 10007-80Е Rz40 √(√)

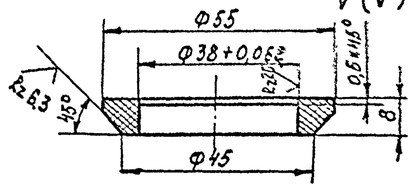

1. Неуказанные предельные отклонения размеров отверстий H14, валов h14, остальных $\pm\frac{IT14}{2}$
2. Покрытие металлических деталей - Ц24,
3. Общий вид см. лист 11-11.
4 *** Размеры для справок.

Перв. применение:

Инв. №

Ст. инж.	Бесполый			Т.П. 704-1-158.83 ÷ 704-1-164.83 М
Рук. груп.	Кришталь			Резервуары стальные горизонтальные цилиндрические для хранения нефтепродуктов емкостью 3,5, 10, 25, 50, 75 и 100 м³
Гл. спец.	Линдлин			Оборудование резервуаров для хранения нефтепродуктов с давлением на вышенных паров менее 200 мм рт.ст. при наземной установке. — Стадия: Р; Лист: 12; Листов:
Н. контр.	Рабинский			
Нач. отд.	Дроздовская			
ГИП	Бондарь			Пробка водоразделительная Детали. М1:1 — Киннефтепром Южгипронефтепровод г. Киев

Копию проверил:

Подпись и дата | Взам. инв. №

Типовой проект 704-1-158.83; 704-164.83 Альбом IV

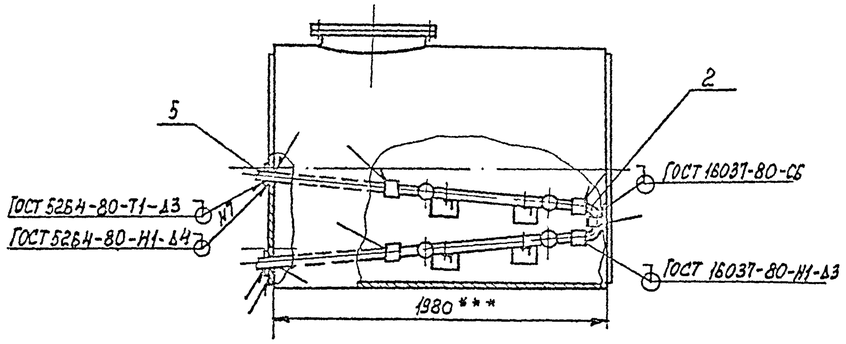

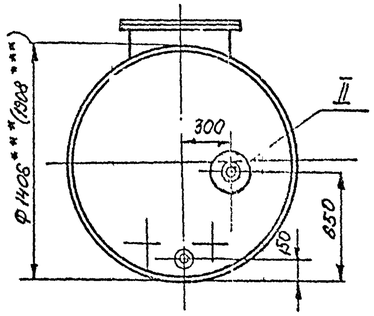

А - А повернуто
М1:20

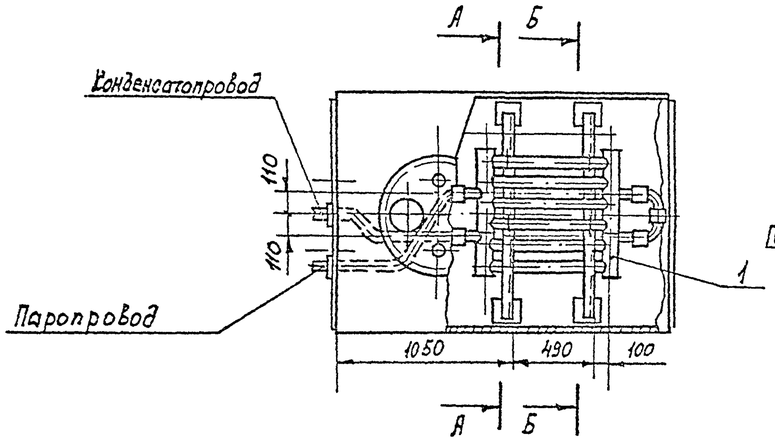

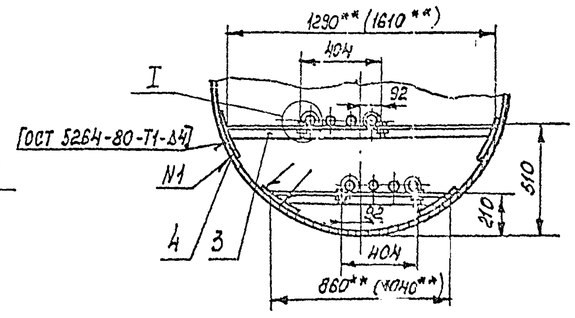

Б-Б повернуто
М1:20

I
М1:5

II
М1:5

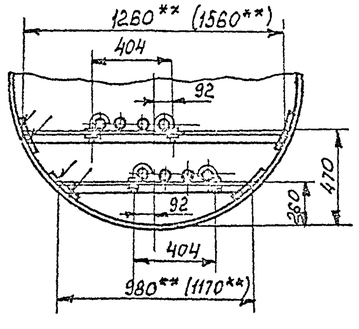

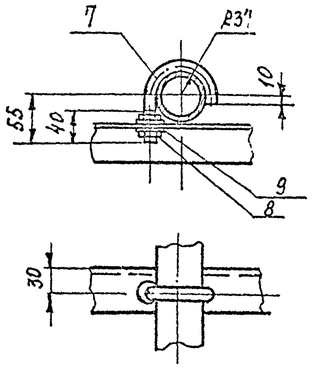

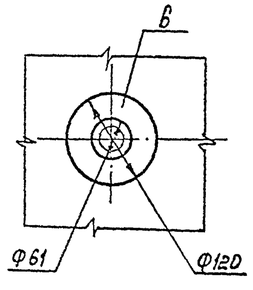

Марка поз.	Обозначение	Наименование	Кол	Масса ед. кг	Примечание
1		Элемент подогревательный 90-1, F=0,9м²	2	26,3	лист14-23
2	ГОСТ 17375-77	Отвод 90° 57×3	2	0,5	
3		Уголок 50×50×5 ГОСТ 8509-72 / Вст3сп ГОСТ 535-79	4,5 (5,5)м	3,78	
4		Накладка			
		Лист 5,0 ГОСТ 19903-74* / Вст3сп ГОСТ 14637-79			
		150×150	8	0,885	
5		Труба 89×3,5 ГОСТ 8732-78 / В20 ГОСТ 8731-74*	3м	4,88	
6		Воротник			
		Лист 4,0 ГОСТ 19903-74* / Вст3сп ГОСТ 14637-79	2	0,26	
7		Хомут			
		Круг В12 ГОСТ 2590-71* / Ст3 ГОСТ 535-79			
		L разв. = 181	8	0,165	
8	ГОСТ 5915-70*	Гайка М12.50.09	16	0,016	
9	ГОСТ 11371-78	Шайба 12.01.09	16	0,006	

1. Монтаж секционного подогревателя производить на опорах с уклоном в сторону движения теплоносителя.
2. Сварку производить электродами Э42А ГОСТ 9467-75.
3. Подогреватель секционный после сборки испытать водой давлением 10 кгс/см².
4. Поверхность нагрева общая - 2м².
5. Масса общая - 97 (100) кг.
6. В скобках указаны данные для резервуаров емкостью 5м³
7. ** Размеры уточнить при монтаже.
8. *** Размеры для справок.

Привязан:

Инв №

Ст. инж.	Беспалый		
Рук. гр.	Гришталь		
Н. контр.	Фабилевич		
Гл. спец.	Минглин		
Нач. отд.	Головская		
ГИП	Бальзак		

Т. П. 704-1-158.83÷704-1-164.83м

Резервуары стальные горизонтальные цилиндрические для хранения жидкостей емкостью 3,5, 10, 25, 50, 75 и 100 м³

Подогреватель секционный для резервуаров емкостью 3м³ и 5м³ Общее расположение М1:25

Стадия	Лист	Листов
Р	13	

Минэнергоэлектромонтажпроект Южэнергосетьпроект г. Киев

Копию проверил: Шарпа

Типовой проект 704-1-158.83-704-1-164.83 Альбом IV

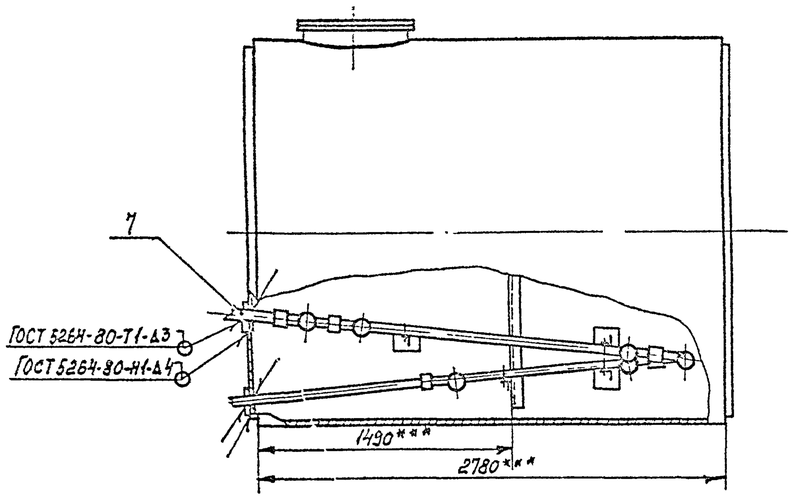

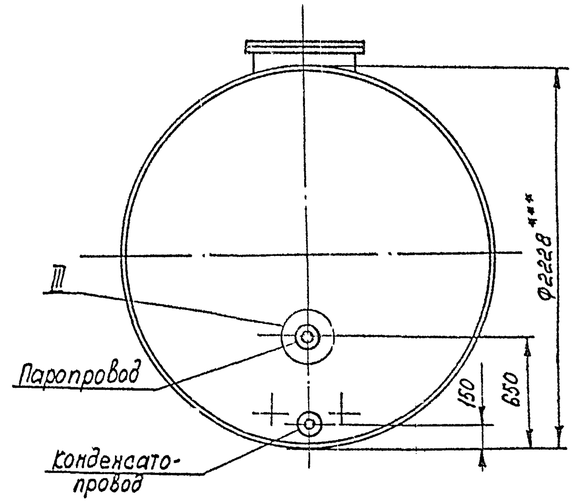

Б-Б повернуто
М1:20

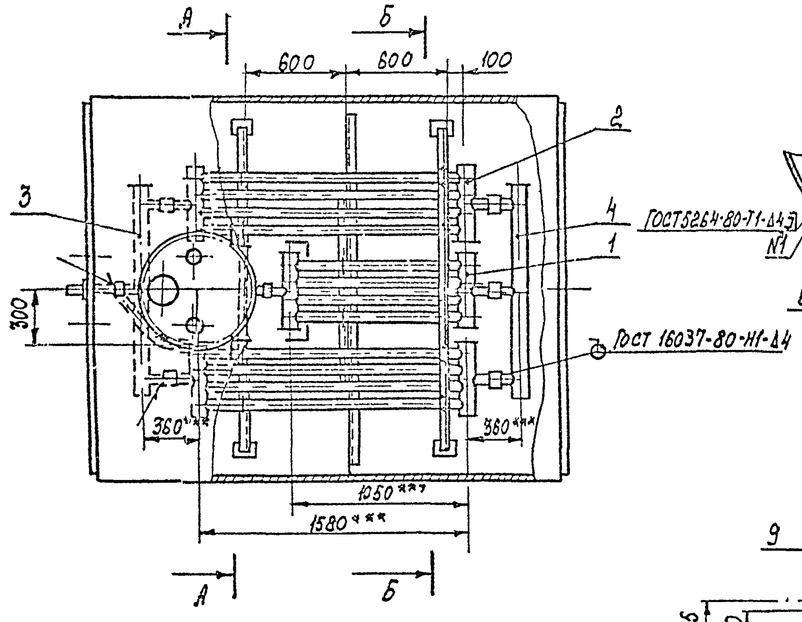

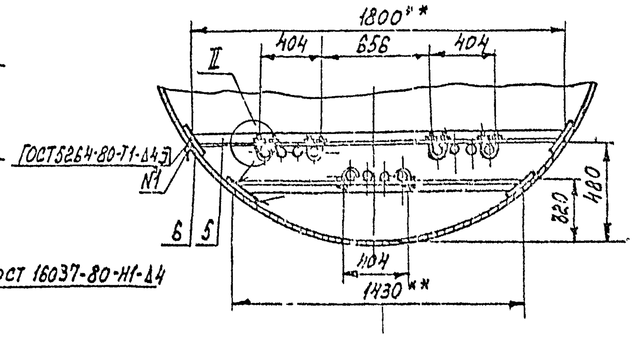

I
М1:5

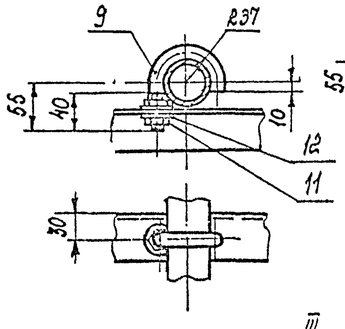

II
М1:5

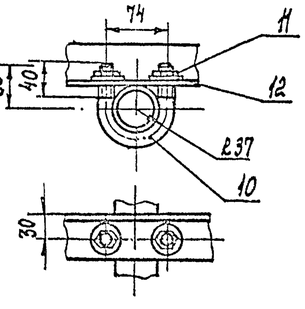

А-А повернуто
М1:20

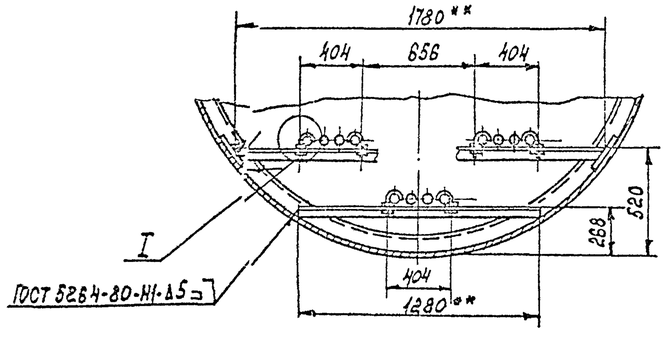

III
М1:5

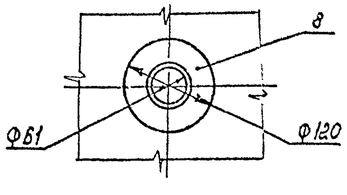

Марка поз.	Обозначение	Наименование	Кол	Масса ед. кг	Примечание
1		Элемент подогревательный ЭП-2, F=1,1м²	1	32,3	лист 127
2		Элемент подогревательный ЭП-3, F=1,49м²	2	42,6	лист 127
3		Коллектор К-1, F=0,5м²	1	16,2	лист 127
4		Коллектор К-2, F=0,5м²	1	16,2	лист 127
5		Уголок $\frac{Б50\times50\times5\ ГОСТ\ 8509-72}{В\ Ст3сп\ ГОСТ\ 535-79}$	6,5м	3,78	
6		Накладка			
		Лист $\frac{5,0\ ГОСТ\ 19903-74*}{В\ Ст3сп\ ГОСТ\ 14637-79}$			
		150×150	6	0,885	
7		Труба $\frac{60\times3,5\ ГОСТ\ 8732-78*}{В\ 20\ ГОСТ\ 8731-74*}$	2м	4,88	
8		Воротник			
		Лист $\frac{4,0\ ГОСТ\ 19903-74*}{В\ ст.3сп\ ГОСТ\ 14637-79}$	2	0,26	
9		Хомут			
		Круг $\frac{В12\ ГОСТ\ 2590-71*}{Ст.3\ ГОСТ\ 535-79}$			
		L разв. = 181	8	0,165	
10		Хомут			
		Круг $\frac{В12\ ГОСТ\ 2590-71*}{Ст.3\ ГОСТ\ 535-79}$			
		L разв. = 226	4	0,204	
11	ГОСТ 5915-70*	Гайка М12.5.09	24	0,016	
12	ГОСТ 11371-78	Шайба 12.01.09	24	0,006	

1. Монтаж секционного подогревателя производить на опорах с уклоном в сторону движения теплоносителя.
2. Сварку производить электродами Э42А ГОСТ 9467-75.
3. Подогреватель секционный после сборки испытать водой давлением 10 кг/см².
4. Поверхность нагрева общая - 5,5м².
5. Масса общая - 194 кг.
6.** Размеры уточнить при монтаже.
7*** Размеры для справок.

Привязан

Инв. №

Гл. инж.	Кесельный		
Рук. гр.	Сенилталь		
Н. контр.	Родинский		
Гл. спец.	Линолин		
Нач. отд.	Орловская		
ГИП	Гальзов		

Т.П. 704-1-158.83÷704-1-164.83 М

Резервуары стальные горизонтальные цилиндрические для хранения нефтепродуктов емкостью 3,5,10,25,50 75 и 100 м³

Оборудование резервуаров для хранения нефтепродуктов с давлением насыщенных паров менее 500 мм.рт.ст. при избыточном давлении

Стадия	Лист	Листов
Р	14	

Подогреватель секционный для резервуара емкостью 10м³ Общее расположение М1:25

Линнефтепром Южгипронефтепровод г. Киев

Копию проверил:

Инв. № подл. | Подпись и дата | Взам. инв. №

Типовой проект 704-1-158.83÷704-1-164.83 Альбом IV

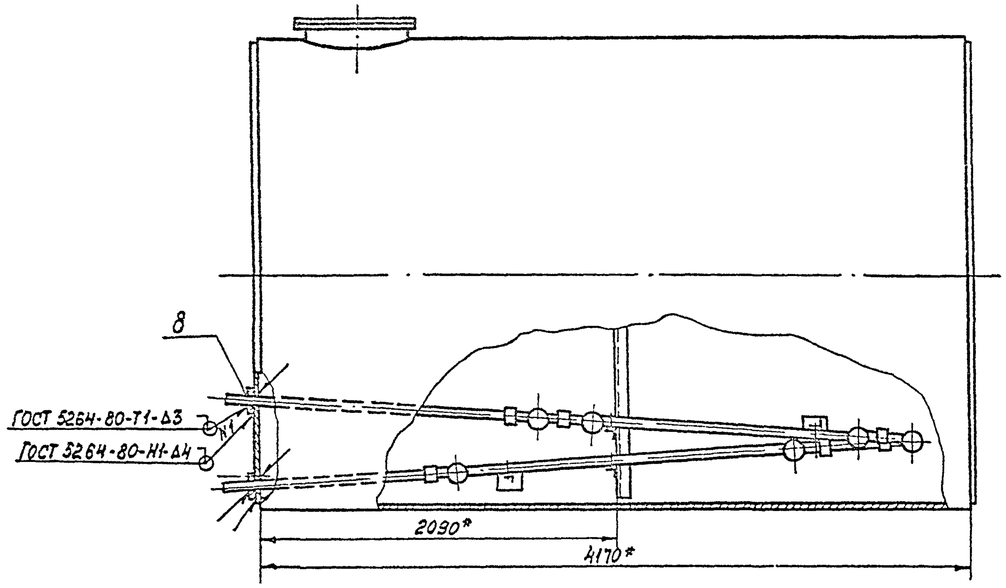

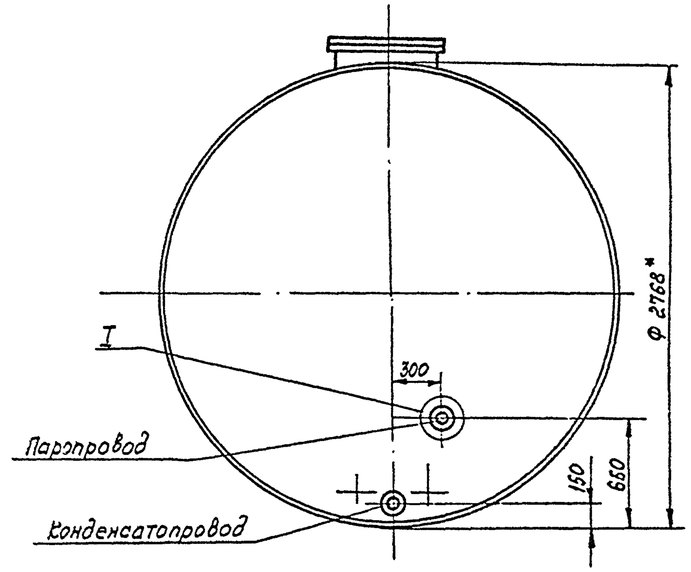

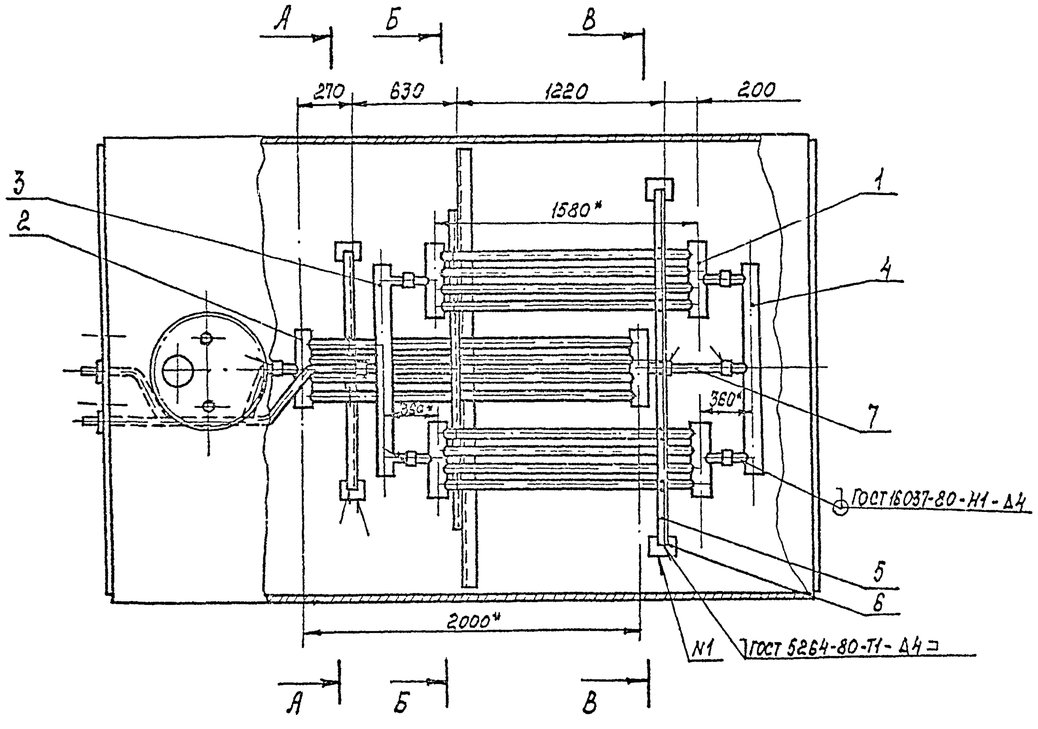

1. Монтаж секционного подогревателя производить на опорах с уклоном в сторону движения теплоносителя.
2. Сварку производить электродами Э42А ГОСТ 9467-75.
3. Подогреватель секционный после сборки испытать водой давлением 10 кгс/см².
4. Поверхность нагрева общая - 6 м².
5. Масса общая - 223 кг.
6. Узлы, разрезы см. лист N-16.
7. * Размеры для справок.

Привязан:

Инв. №

Ст. инж.	Беспалый			Т.П. 704-1-158.83÷704-1-164.83 N
Рук. гр.	Кришталь			Резервуары стальные горизонтальные цилиндрические для хранения нефтепродуктов емкостью 3,5,10,25,50,75 и 100 м³
Н. контр.	Фабиянский			
Гл. спец.	Минзлин			
Нач. отд.	Орловская			
ГИП	Бальзак			Подогреватель секционный для резервуара емкостью 25 м³ Общее расположение N 1:25

Стадия	Лист	Листов
Р	15	

Минефтепром Укргипронефтепровод г. Киев

Копию проверил:

Инв. № подл. | Подпись и дата | Взам. инв. №

Типовой проект 704-1-158.83; 704-1-164.83 Альбом IV

А - А повернуто

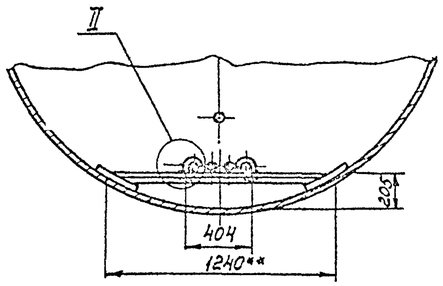

Б — Б повернуто

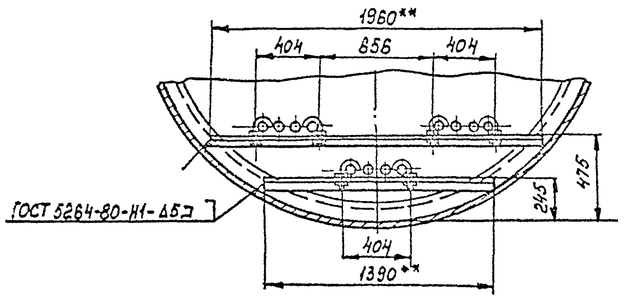

В - В повернуто

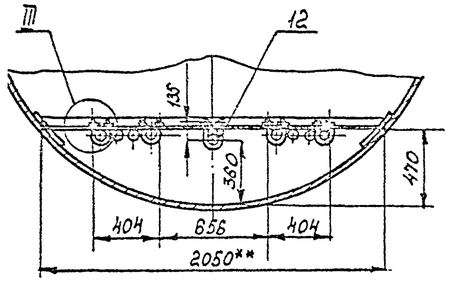

I
1:5

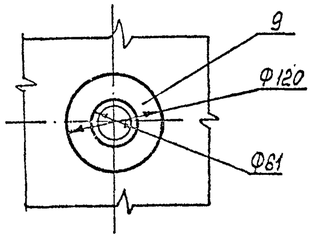

II
М 1:5

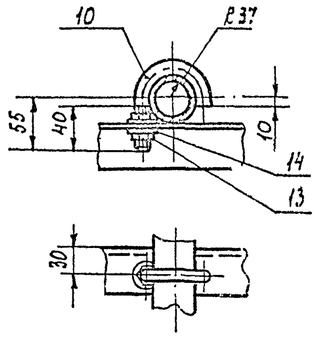

III
М 1:5

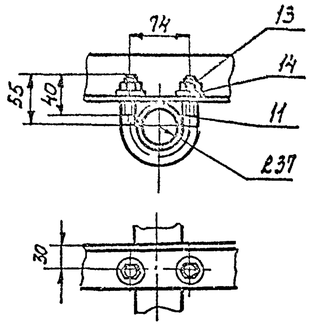

1. Общее расположение см. лист М-15.
2. ** Размеры уточнить при монтаже.

Марка поз.	Обозначение	Наименование	Кол.	Масса ед. кг	Примечание
1		Элемент подогревательный ЭП-3, F = 1,49 м²	2	42,6	лист М-23
2		Элемент подогревательный ЭП-4, F = 1,7 м²	1	50,9	лист М-23
3		Коллектор К-1, F=0,5 м²	1	16,2	лист М-24
4		Коллектор К-2, F=0,5 м²	1	16,2	лист М-24
5		Уголок $\frac{Б\,50\times50\times5\ ГОСТ\,8509-72}{Вст\,3сп\ ГОСТ\,535-79}$	7 м	3,78	
6		Накладка			
		Лист $\frac{5,0\ ГОСТ\,19903-74^*}{Вст\,3сп\ ГОСТ\,14637-79}$			
		150 × 150	4	0,885	
7		Труба $\frac{80\times3,5\ ГОСТ\,8732-78^*}{Б\,20\ ГОСТ\,8731-74^*}$			
		L=280	1	1,37	
8		Трубы $\frac{80\times3,5\ ГОСТ\,8732-78}{Б\,20\ ГОСТ\,8731-74^*}$	4 м	4,88	
9		Воротник			
		Лист $\frac{4,0\ ГОСТ\,19903-74^*}{Вст\,3сп\ ГОСТ\,14637-79}$	2	0,26	
10		Хомут			
		Круг $\frac{Ф\,12\ ГОСТ\,2590-71^*}{Ст3\ ГОСТ\,535-79}$			
		L разв. = 181	8	0,165	
11		Хомут			
		Круг $\frac{Ф\,12\ ГОСТ\,2590-71^*}{Ст\,3\ ГОСТ\,535-79}$			
		L разв. = 226	4	0,204	
12		Хомут			
		Круг $\frac{Ф\,12\ ГОСТ\,2590-71^*}{Ст.3\ ГОСТ\,535-79}$			
		L разв. = 390	1	0,346	
13	ГОСТ 5915-70*	Гайка М 12.5.09	26	0,015	
14	ГОСТ 11371-78	Шайба 12.01.09	26	0,006	

Привязан

Инв. №

Ст. инж.	Бескапый		
Инж. гр.	Бриштаб		
Н. контр.	Рабинович		
Гл. спец.	Николин		
Нач. отд.	Прозорова		
ГИП	Вальзак		

Т.П. 704-1-158.83. 704-1-164.83 М

Резервуары стальные горизонтальные цилиндрические для хранения нефтепродуктов емкостью 3,5; 10; 25; 50; 75 и 100

Оборудование резервуаров для хранения нефтепродуктов с давлением насыщенных паров менее 200 мм рт. ст. при надземной прокладке

Стадия	Лист	Листов
Р	16	

Подогреватель секционный для резервуара емкостью 25 м³. Резервуар, узлы М 1:25

Миннефтепром Южгипронефтепровод

Копию проверил: Марбла

Типовой проект 704-1-158.83 ÷ 704-1-164.83 Альбом IV

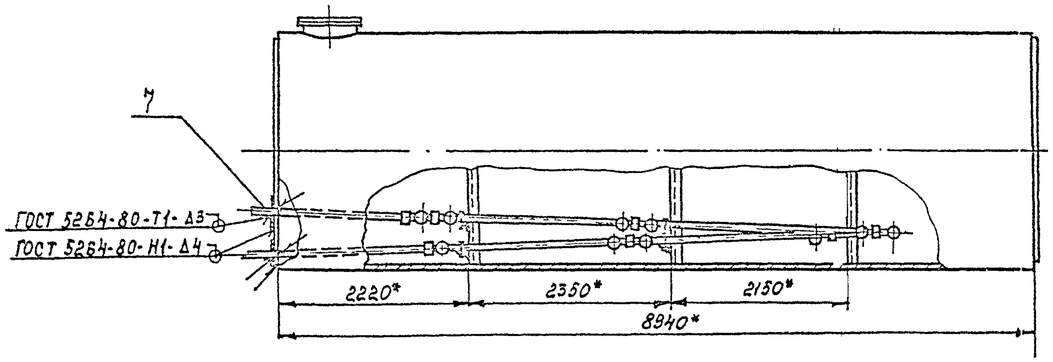

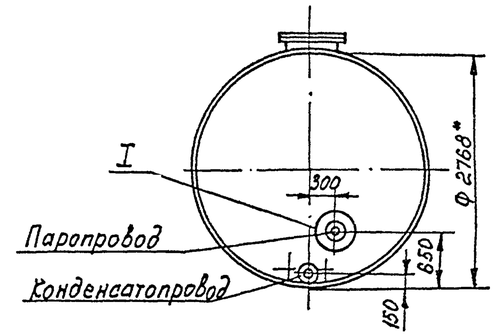

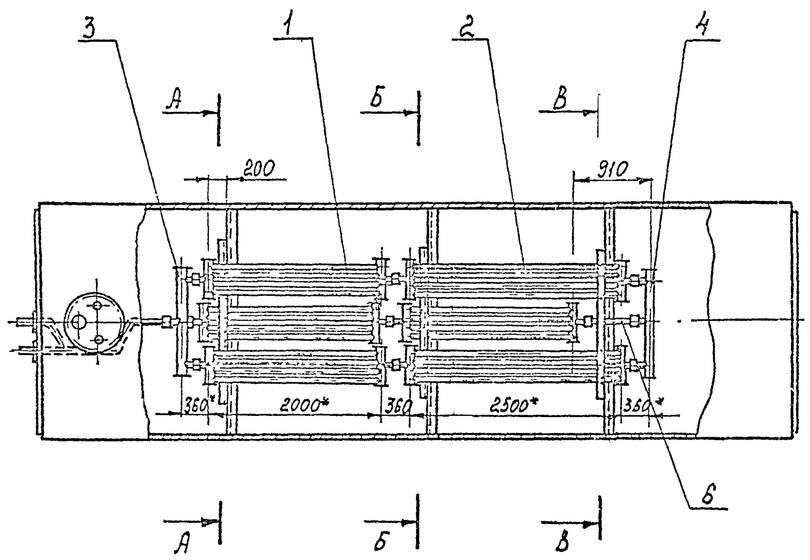

1. Монтаж секционного подогревателя производить на опорах с уклоном в сторону движения теплоносителя.
2. Соединительные муфты секционного подогревателя после монтажа обварить швом Н1-Δ4 ГОСТ16037-80.
3. Сварку производить электродами Э42А ГОСТ 9467-75.
4. Подогреватель секционный после сборки испытать водой давлением 10 кгс/см².
5. Поверхность нагрева общая - 13 м².
6. Масса общая - 434 кг
7. Узлы, разрезы, см. лист М-13.
8. * Размеры для справок.

Привязан:

Инв №

Ст. инж	Беспалый			т.п. 704-1-158.83÷704-1-164.83 М		
Рук.гр.	Кристаль					
Н.контр.	Рабинович			Резервуары стальные горизонтальные цилиндрические для хранения нефтепродуктов емкостью 3,5,10,25,50,75 и 100м³		
Гл.спец	Миндлин					
Нач.отд	Орловская			Оборудование резервуаров для хранения нефтепродуктов с добавлением насосных проставлено 200 м.рт.ст при [illegible]	Стадия	Лист	Листов
РИП	Бальзак				Р	17	
				Подогреватель секционный для резервуара емкостью 50м³ Общее расположение М1:50	Миннефтепром Южнипронефтепровод г. Киев		

Копию проверил: Марьда

Типовой проект 704-1-158.83÷704-1-164.83 Альбом IV

А - А повернуто

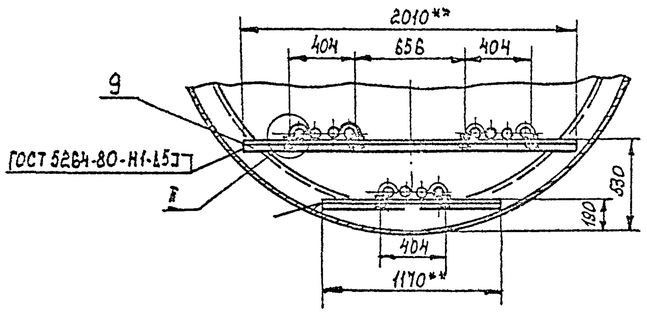

Б - Б повернуто:

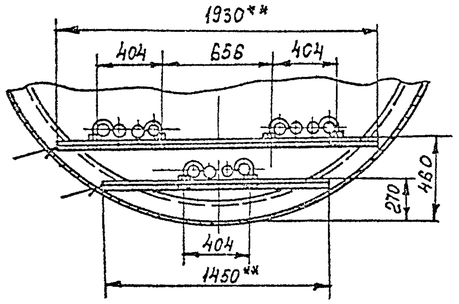

В - В повернуто

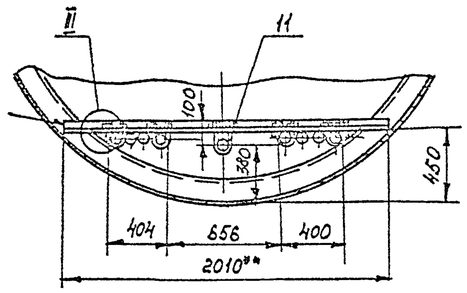

I
М 1:5

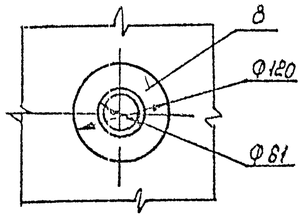

III
М 1:5

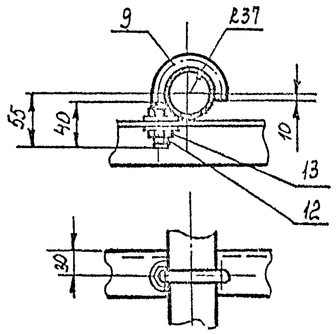

III
М 1:5

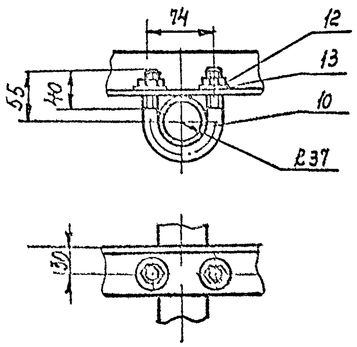

1. Общее расположение см. лист М-17.
2. ** Размеры уточнить при монтаже.

Марка поз.	Обозначение	Наименование	Кол.	Масса ед. кг.	Примечание
1		Элемент подогревательный ЭП-4, F=1,7м²	4	52,4	лист М-23
2		Элемент подогревательный ЭП-5, F=2.06 м²	2	62.1	лист М-23
3		Коллектор К-1, F=0.5м²	1	16.2	лист М-22
4		Коллектор К-2, F=0,5м²	1	16.2	лист М-22
5		Уголок 63×50×5 ГОСТ 8509-72* / Вст3сп ГОСТ 535-79	9м	3.78	
6		Труба 80×3,5 ГОСТ 8732-78 / В20 ГОСТ 8731-74*			
		L=510	1	2.49	
7		Труба 80×3,5 ГОСТ 8732-78 / В20 ГОСТ 8731-74*	5,5м	4,33	
8		Воротник			
		Лист 4,0 ГОСТ 19903-74* / Вст3сп ГОСТ 14637-79	2	0.26	
9		Хомут			
		Круг Ø12 ГОСТ 2590-71* / Ст3 ГОСТ 535-79			
		L разв. = 181	12	0,185	
10		Хомут			
		Круг Ø12 ГОСТ 2590-71* / Ст 3 ГОСТ 535-79	4	0.204	
		L разв. = 226			
11		Хомут			
		Круг Ø12 ГОСТ 2590-71* / Ст. 3 ГОСТ 535-79			
		L разв. = 320	1	0,224	
12	ГОСТ 5915-70*	Гайка М12. 6. 09	34	0,016	
13	ГОСТ 11371-78	Шайба 12.01.09	34	0,006	

Взам. инв. №

Подпись и дата

Инв. № подл.

Перв. примен.

Инв. №

Ст. инж.	Беспалый		
Рук. гр.	Бондаренко		
Н. контр.	Рабинович		
Гл. спец.	Линдлин		
Нач. отд.	Орловская		
ГИП	Бальзак		

Т. П. 704-1-158.83÷704-1-164.83 м

Резервуары стальные горизонтальные цилиндрические для хранения нефтепродуктов емкостью 3,5,10,25,50,75 и 100м³

Оборудование резервуаров для хранения нефтепродуктов с давлением насыщенных паров ниже 600мм рт.ст. Подогреватель секционный для резервуара емкостью 50м³. Разрезы. Узлы М1:25

Стадия	Лист	Листов
Р	18	

Киннефтепром Южгипронефтепровод г. Киев.

Копию проверил: Мороз

Типовой проект 704-1-158.83÷704-1-164.83 Альбом II

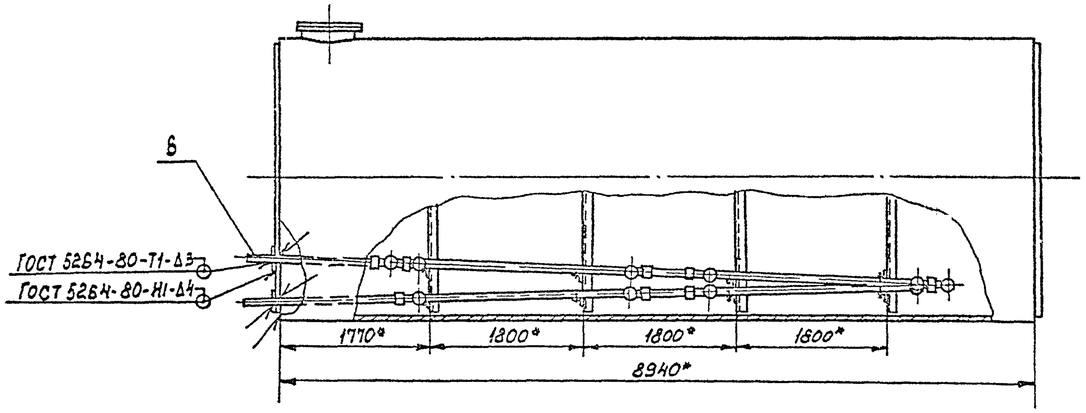

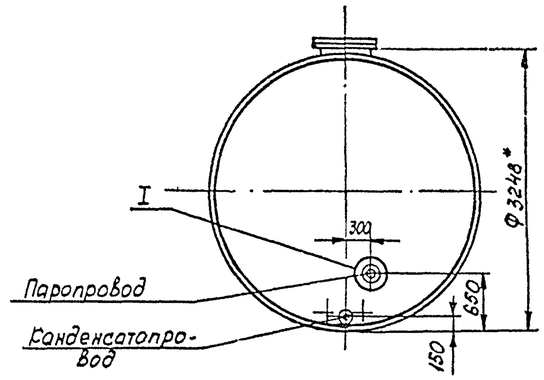

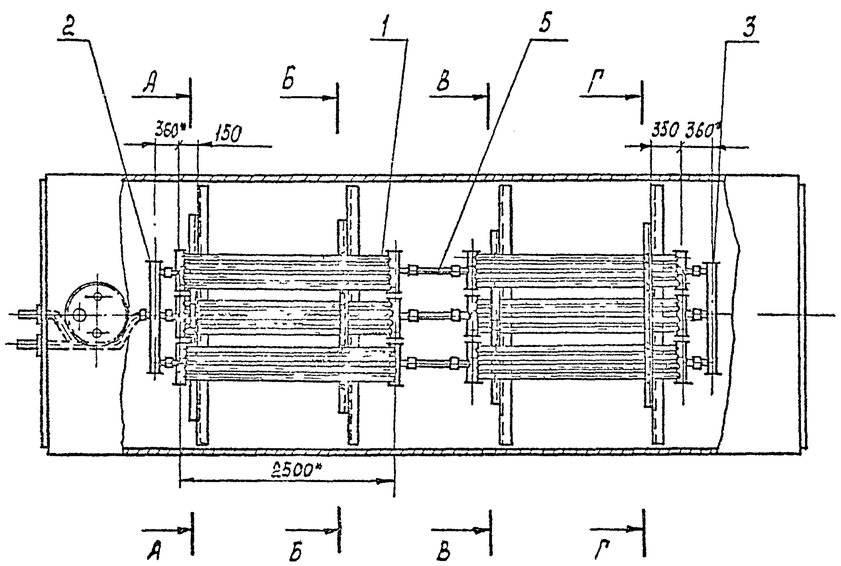

1. Монтаж секционного подогревателя производить на опорах с уклоном в сторону движения теплоносителя.
2. Соединительные муфты секционного подогревателя после монтажа обварить швом Н1-Δ4 ГОСТ 16037-80.
3. Сварку производить электродами Э-42А ГОСТ 9467-75.
4. Подогреватель секционный после сборки испытать водой давлением 10 кгс/см².
5. Поверхность нагрева общая - 14 м².
6. Масса общая - 498 кг.
7. Узлы, разрезы см. лист М-20.
8. * Размеры для справок.

Привязан:

Инв. №

Ст. инж.	Бесфамыя			т.п. 704-1-158.83÷704-1-164.83 М			
Рук. гр.	Кришталь			Резервуары стальные горизонтальные цилиндрические для хранения нефтепродуктов емкостью 3,5, 10, 25, 50, 75, 100 м³			
Н. контр.	Забирский						
Гл. спец.	Шиндлин						
Нач. отд.	Орловская						
ГИП	Бальзак			Оборудование резервуаров для хранения нефтепродуктов с давлением насыщенных паров менее 200 мм рт. ст. при надземной прокладке	Стадия	Лист	Листов
					Р	19	
				Подогреватель секционный для резервуара емкостью 75 м³. Общее расположение М 1:50	Диннефтепром Южгипронефтепровод г. Киев		

Копию проверил: Марьбга

Инв. № подл. | Подпись и дата | Взам. инв. №

Типовой проект 704-1-158.83; 704-1-164.83 Альбом II

А – А повернуто

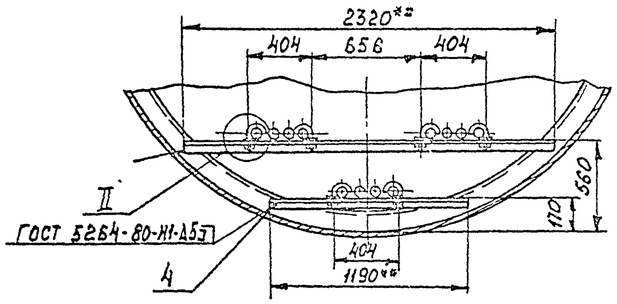

Б – Б повернуто

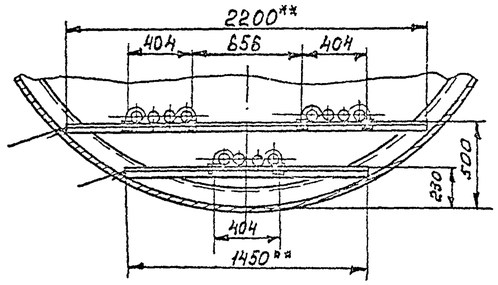

В – В повернуто

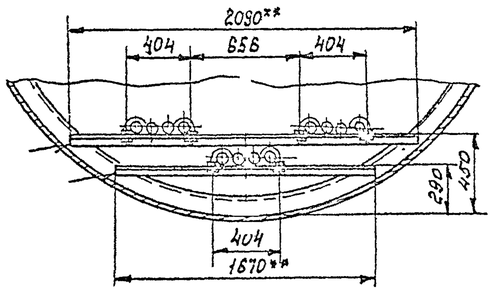

Г – Г повернуто

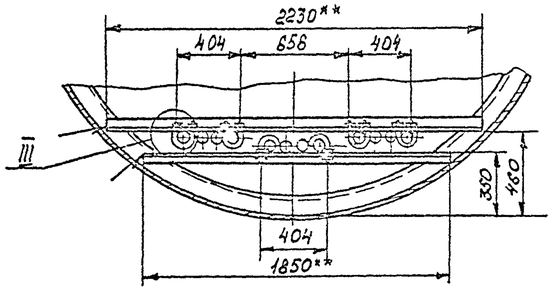

I
М 1:5

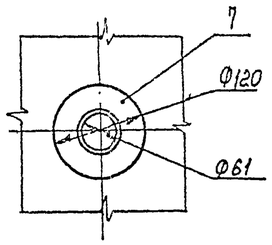

II
М 1:5

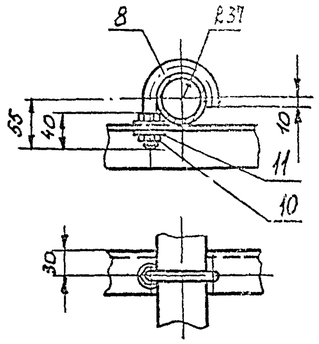

III
М 1:5

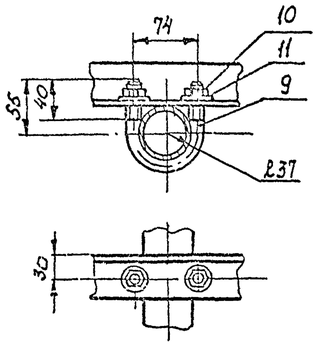

Марка поз.	Обозначение	Наименование	Кол	Масса ед кг	Примечания
1		Элемент подогреватель-			
		ный ЭП-5, F=2,0 м²	6	62,1	лист 22
2		Коллектор К-1, F=0,5 м²	1	16,2	лист 21-24
3		Коллектор К-2, F=0,5 м²	1	16,2	лист 21-24
4		Уголок 650х50х5 ГОСТ 8509-72* / Вст3сп ГОСТ 535-79			
			15,5 м	3,78	
5		Труба 60х3,5 ГОСТ 8732-78 / В20 ГОСТ 8731-74*			
		Н=500	3	2,44	
6		Труба 60х3,5 ГОСТ 8732-78 / В20 ГОСТ 8731-74*			
			4 м	4,28	
7		Воротник			
		Лист 4,0 ГОСТ 19903-74* / Вст3сп ГОСТ 14637-79			
			2	0,28	
8		Хомут			
		Круг В12 ГОСТ 2590-71* / Ст.3 ГОСТ 535-79			
		L разв. = 181	20	0,165	
9		Хомут			
		Круг В12 ГОСТ 2590-71* / Ст.3 ГОСТ 535-79			
		L разв. = 226	4	0,204	
10	ГОСТ 5915-70*	Гайка М 12.5.09	48	0,016	
11	ГОСТ 11371-78	Шайба 12.01.08	48	0,006	

1. Общее расположение см. лист М-19
2. ** Размеры уточнить при монтаже.

Привязан

Инв №

Ст. инж.	Беспалый		
Рук. гр.	Бриншталь		
Н. контр.	Грабиянский		
Гл. спец.	Миндлин		
Нач. отд.	Орловская		
ГИП	Сальзас		

Т.П 704-1-158.83-704-1-164.83 М

Резервуары стальные горизонтальные цилиндрические для хране-ия нефтепродуктов емкостью 3,5 10,25,50,75 и 100

Оборудование резервуаров для хранения нефтепродуктов с давлением насыщенных паров менее 200 мм рт. ст. при наземной установке

Стадия	Лист	Листов
Р	20	

Подогреватель секционный для резервуара емкостью 75 м³ Разрезы. Узлы М 1:25

Минэнергострой Южнепроектстрой

Копию проверил: Марта

Подпись и дата | Взам. инв. №

Типовой проект 704-1-158.83÷704-1-164.83 Альбом IV

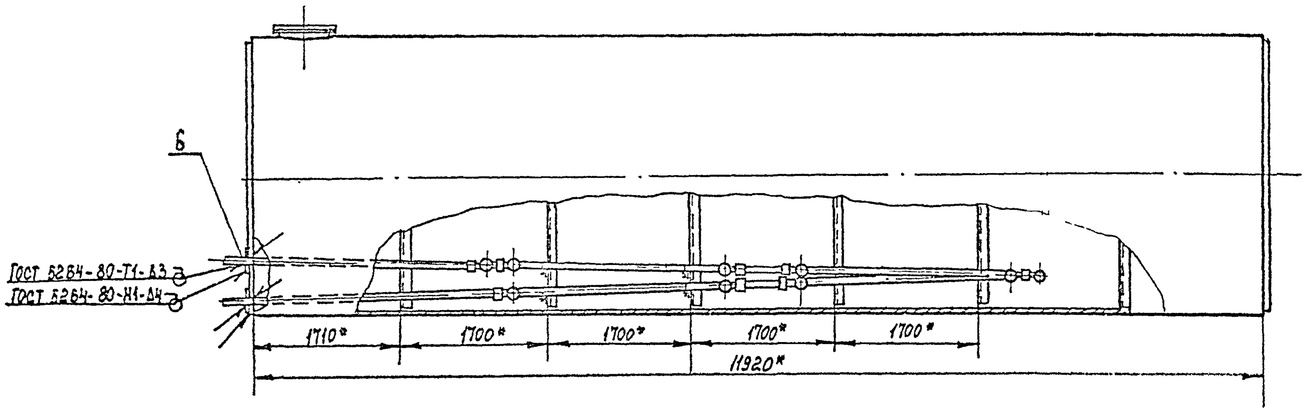

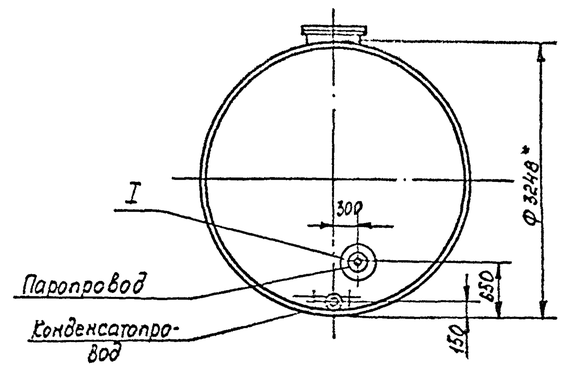

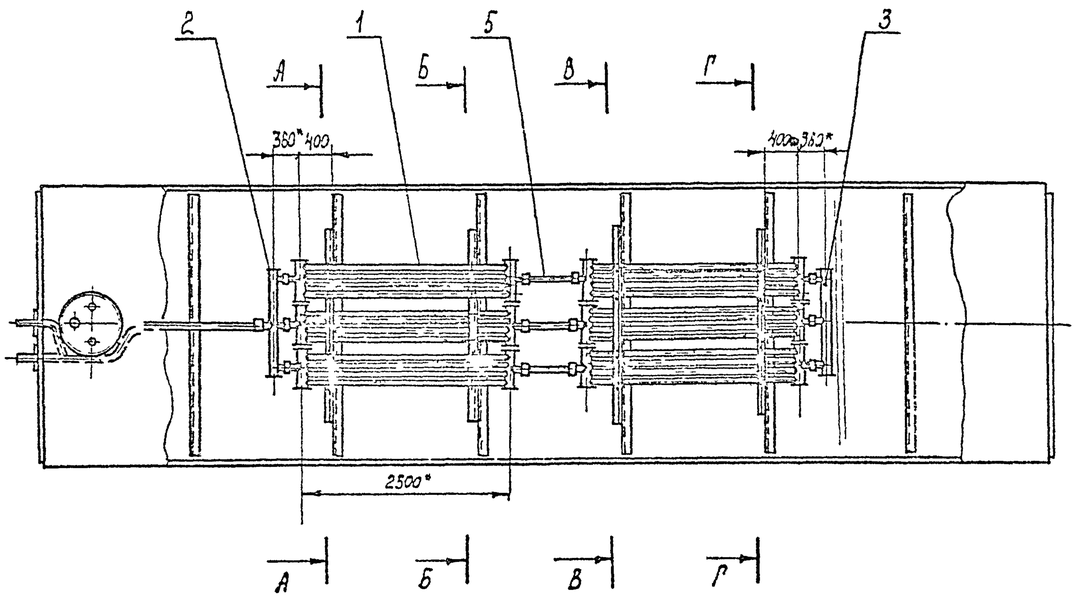

1. Монтаж секционного подогревателя производить на опорах с уклоном в сторону движения теплоносителя.
2. Соединительные муфты секционного подогревателя после монтажа обварить швом Н1-А4 ГОСТ 15037-80.
3. Сварку производить электродами Э42А ГОСТ 9467-75.
4. Подогреватель секционный после сварки испытать водой давлением 10 кгс/см².
5. Поверхность нагрева общая - 14 м².
6. Масса общая - 507 кг.
7. Узлы, разрезы см. лист М-22.
8. * Размеры для справок.

Привязан

Инв. №

Ст. инж.	Сергодый			т.п. 704-1-158.83÷704-1-164.83 М			
Рук.гр.	Бриштель						
Н.контр.	Кобзарская						
Гл.спец.	Смирнов			Резервуары стальные горизонтальные цилиндрические для хранения нефтепродуктов емкостью 3,5,10,25,50,75 и 100 м³			
Нач.отд.	Орловская						
ГИП	Барвазс			Горлодование резервуаров для хранения нефтепродуктов с обваловкой насыщенных парах менее 200 мм рт.ст. при наземном расположении	Стадия	Лист	Листов
					Р	21	
				Подогреватель секционный для резервуара емкостью 100 м³	Миннефтепром Южгипронефтепровод		

Копию проверил: Марк

Инв. № подл. | Подпись и дата | Взам. инв. №

Типовой проект 704-1-158.83; 704-1-164.83 Альбом IV

А-А повернуто

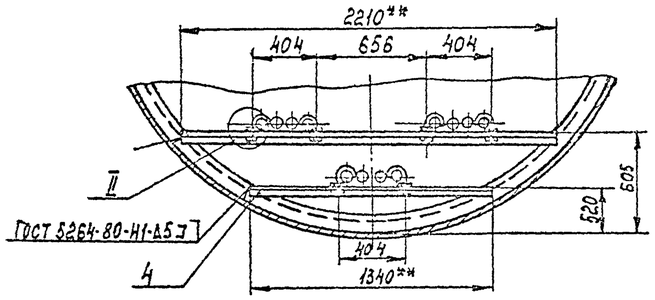

Б-Б повернуто

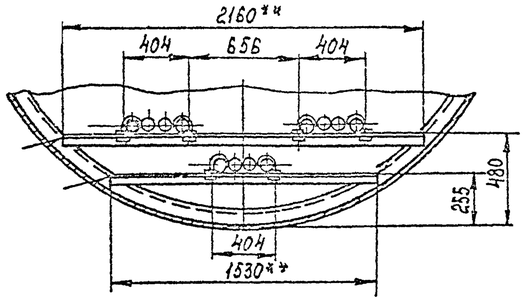

В-В повернуто

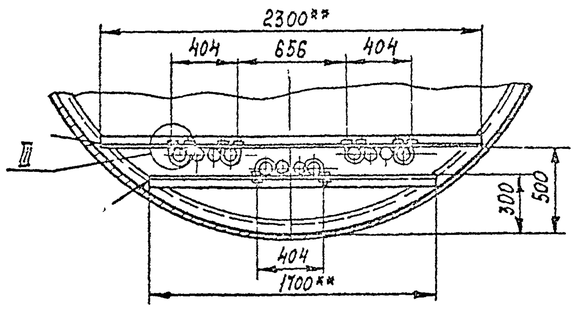

Г-Г повернуто

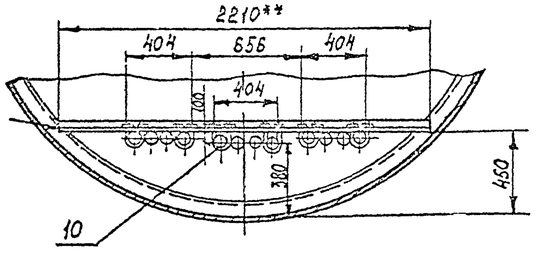

I
М1:5

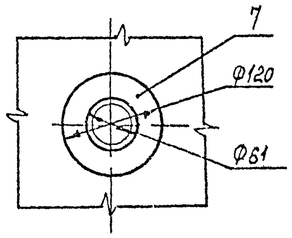

II
М1:5

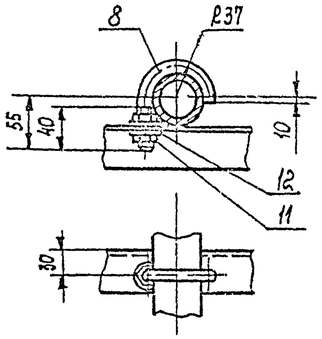

III
М1:5

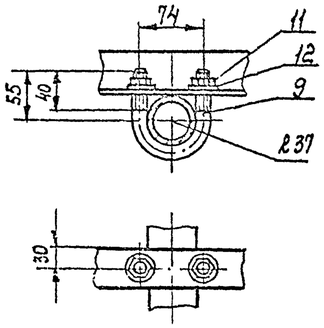

1. Общее расположение см. лист М-21.
2. ** Размеры уточнить при монтаже.

Марка поз.	Обозначение	Наименование	Кол	Масса ед. кг	Примечание
1		Элемент подогревательный ЭП-5, F=2.06 м²	6	62,1	лист М-23
2		Коллектор К-1, F=0,5 м²	1	16,2	лист М-24
3		Коллектор К-2, F=0,5 м²	1	15,7	лист М-21
4		Уголок $\frac{Б\ 50\times50\times5\ ГОСТ\ 8509-72}{Вст\ 3сп\ ГОСТ\ 535-79}$	14 м	3,78	
5		Труба $\frac{60\times3,5\ ГОСТ\ 8732-78}{В\ 20\ ГОСТ\ 8731-74*}$			
		L = 500	3	2,44	
6		Труба $\frac{Ф60\times3,5\ ГОСТ\ 8732-78}{В\ 20\ ГОСТ\ 8731-74*}$	6,5 м	4,88	
7		Воротник			
		Лист $\frac{4,0\ ГОСТ\ 19903-74*}{Вст\ 3сп\ ГОСТ\ 14637-79}$	2	0,26	
8		Хомут			
		Круг $\frac{В\ 12\ ГОСТ\ 2590-71*}{Ст3\ ГОСТ\ 535-79}$			
		L разв. = 181	14	0,165	
9		Хомут			
		Круг $\frac{В\ 12\ ГОСТ\ 2590-71*}{Ст.3\ ГОСТ\ 535-79}$			
		L разв. = 226	8	0,204	
10		Хомут			
		Круг $\frac{В\ 12\ ГОСТ\ 2590-71*}{Ст.3\ ГОСТ\ 535-79}$			
		L разв. = 320	2	0,284	
11	ГОСТ 5915-70*	Гайка М 12.5.09	48	0,016	
12	ГОСТ 11371-78	Шайба 12.01.09	48	0,006	

Привязан

Инв №

Ст. инж.	Беспалый		
Рук. гр.	Кришталь		
Н. лаб.	Рабинский		
Гл. спец.	Миндлин		
Нач. отд.	Эпловская		
ГИП	Бальзас		

т.п. 704-1-158.83÷704-1-164.83 М

Резервуары стальные горизонтальные цилиндрические для хранения нефтепродуктов емкостью 3, 5, 10, 25, 50, 75 и 100 м³

Горизонтальные резервуары для хранения нефтепродуктов с давлением насыщенных паров менее 200 мм рт. ст. при надземной установке

Стадия	Лист	Листов
Р	22	

Подогреватель секционный для резервуара емкостью 100 м³. Разрезы. Узлы. М1:25

Миннефтепром Южгипронефтепровод г. Киев

Копию проверил: Морбд

Альбом IV

Типовой проект 704-1-158.83 ÷ 704-1-164.83

А — А

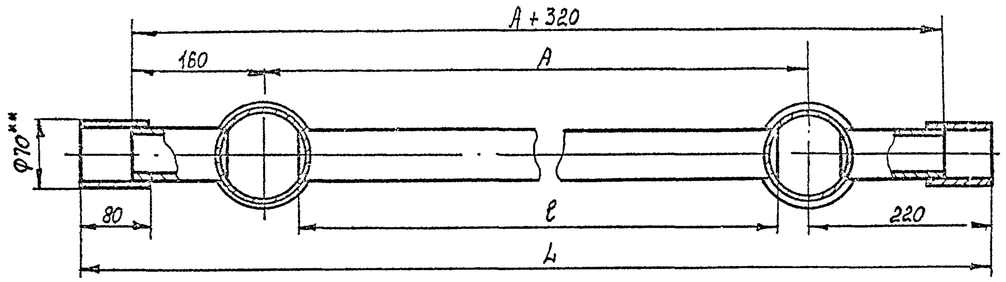

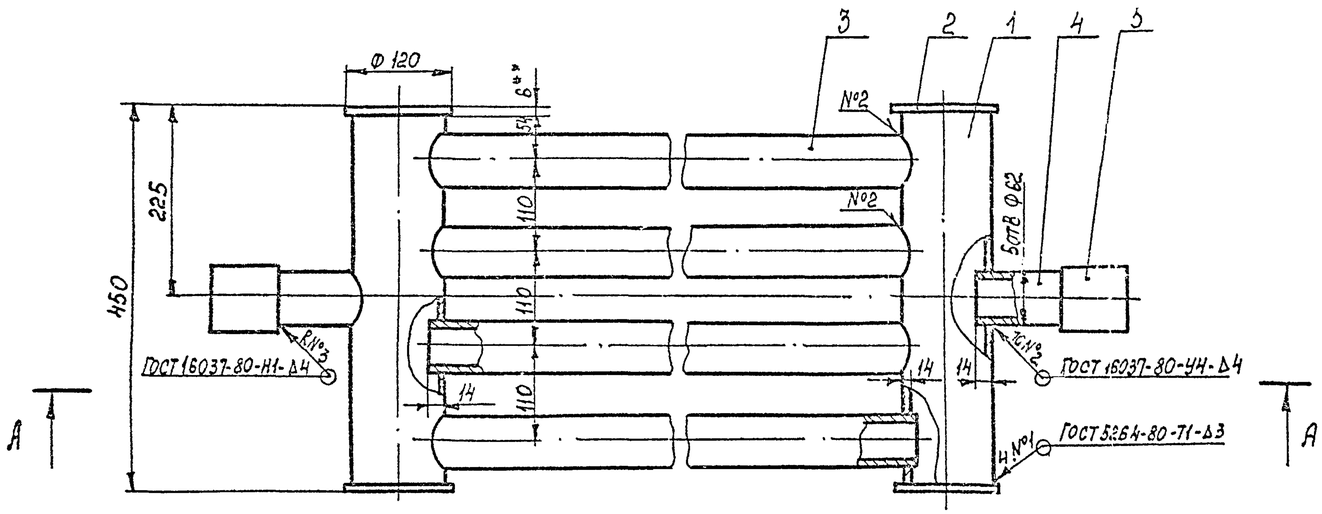

Марка поз.	Обозначение	Наименование	Кол.	Масса ед. кг	Примечание
1		Труба $\frac{108\times4\ ГОСТ\ 8732-78}{В20\ ГОСТ\ 8731-74*}$			
		L = 438	2	4,5	
2		Заглушка			
		Лист $\frac{Б.0\ ГОСТ\ 19903-74}{Вст3сп\ ГОСТ\ 14637-79}$	4	0,53	
3		Труба $\frac{60\times3.5\ ГОСТ\ 8732-78}{В20\ ГОСТ\ 8731-74*}$	4	—	2-ой тип
4		Труба $\frac{60\times3.5\ ГОСТ\ 8732-78}{В20\ ГОСТ\ 8731-74*}$			
		L = 120	2	0,585	
5		Муфта			
		Труба $\frac{70\times4\ ГОСТ\ 8732-78}{В20\ ГОСТ\ 8731-74*}$			
		L = 80	2	0,52	

1. Предельные отклонения размеров: отверстий H 14, болов h 14, остальных $\pm\frac{IT14}{2}$
2. Сварку производить электродами Э42 ГОСТ 9467-75.
3. После сварки подогревательный элемент испытать водой давлением 10 кгс/см².
4** Размеры для справок.

Тип элемента	Поверхность нагрева м²	L мм	ℓ мм	A мм	Масса, кг поз.3	Масса, кг общ.
ЭП-1	0,9	1180	860	740	3,23	26,3
ЭП-2	1,1	1490	970	1050	4,75	32,3
ЭП-3	1,49	2020	1500	1580	7,32	42,6
ЭП-4	1,7	2440	1920	2000	9,76	52,4
ЭП-5	2,06	2940	2420	2300	12,2	62,1

Привязан

Инв. №

Ст. инж.	Респолый		
Рук. груп.	Кольцаль		
Н. контр.	Кольянова		
Гл. спец.	Линдрин		
Нач. отд.	Орловская		
ГИП	Сальзак		

Т.П. 704-1-158.83 ÷ 704-1-164.83 ,4

Резервуары стальные горизонтальные цилиндрические для хранения нефтепродуктов емкостью 3,5,10,25,50,75 и 100 м³

Оборудование резервуаров для хранения нефтепродуктов с давлением насыщенных паров менее 200 мм. рт. ст. при наземном бетонном.

Стадия	Лист	Листов
Р	23	

Элемент подогревательный Общий вид. М 1:5

Миннефтепром Южгипронефтепровод г. Киев.

Копию проверил:

Типовой проект 704-1-158.83; 704-1-164.83 Альбом IV

Коллектор К-1

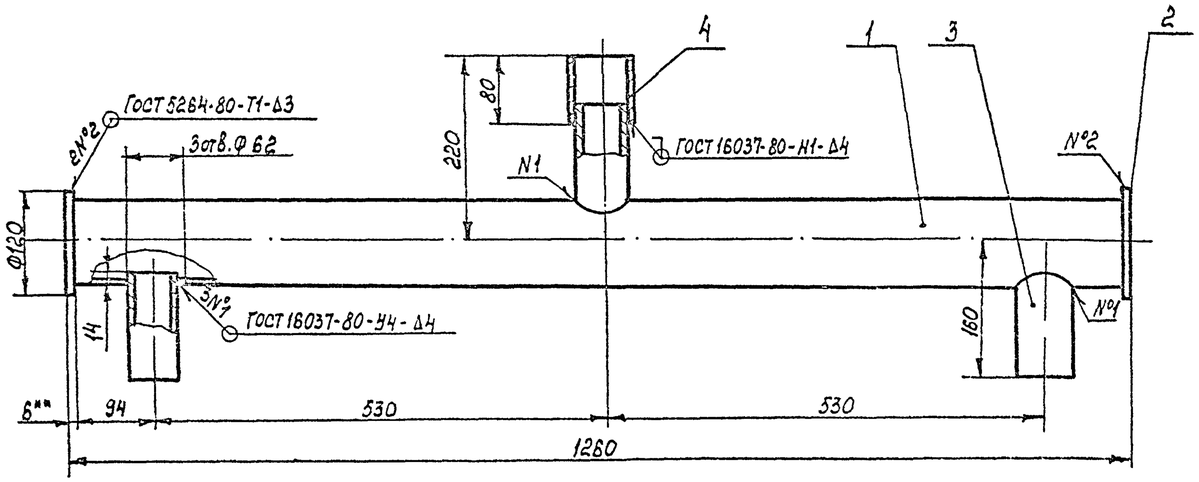

Коллектор К-2

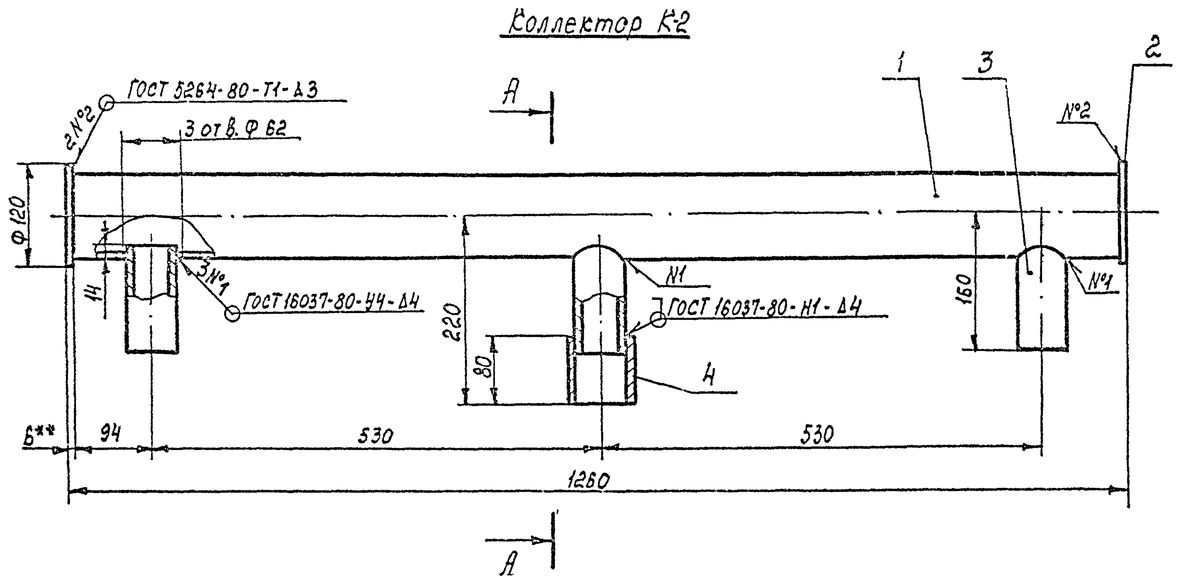

А - А повернуто

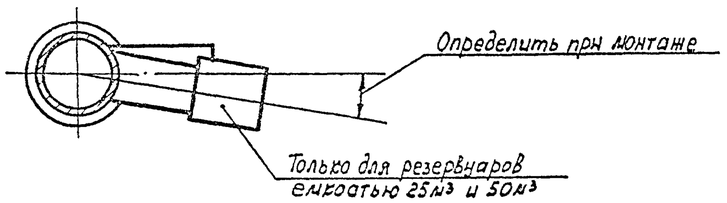

Марка поз.	Обозначение	Наименование	Кол	Масса ед. кг	Примечание
1		Труба $\frac{108\times4\ ГОСТ\ 8732-78}{В20\ ГОСТ\ 8731-74*}$			
		L = 1248	1	12,8	
2		Заглушка			
		Лист $\frac{6.0\ ГОСТ\ 19903-74*}{ВСт3сп\ ГОСТ\ 14637-79}$	2	0,53	
3		Труба $\frac{60\times3,5\ ГОСТ\ 8732-78}{В20\ ГОСТ\ 8731-74*}$			
		L = 120	3	0,585	
4		Муфта			
		Труба $\frac{73\times4\ ГОСТ\ 8732-78}{В20\ ГОСТ\ 8731-74*}$			
		L = 80	1	0,52	

1. Предельные отклонения размеров отверстий H14, валов h14, остальных $\pm\frac{IT14}{2}$
2. Сварку производить электродами Э42 ГОСТ 9467-75.
3. После сварки коллектор испытать водой давлением 10 кгс/см².
4. Поверхность нагрева коллектора - 0,5 м²
5. Масса общая одного коллектора - 16,2 кг.
6. ** Размеры для справок.

Привязан:

Инв №

Ст. инж.	Беспалый		
Рук. груп.	Горшталь		
Н. контр.	Фодиянский		
Гл. спец.	Шинделин		
Нач. отд.	Орловская		
ГИП	Соловьев		

Т.П. 704-1-158.83 ÷ 704-1-164.83 м

Резервуары стальные горизонтальные цилиндрические для хранения нефтепродуктов емкостью 3, 5, 10, 25, 50, 75 м³.

Оборудование резервуаров для хранения нефтепродуктов с давлением насыщенных паров ниже 670 мм. рт. ст. при наземной прокладке

Стадия	Лист	Листов
Р	24	

Коллекторы К-1 и К-2 общий вид М 1:5

Миннефтепром Южгипронефтепровод г. Киев

Копию проверил: Мерзла

Инв. № подл. | Подпись и дата | Взам. инв. №

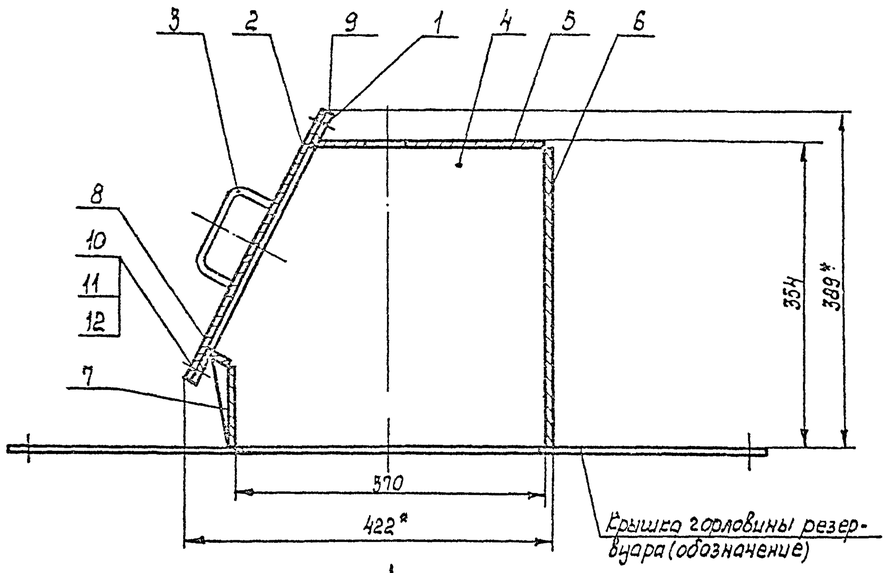

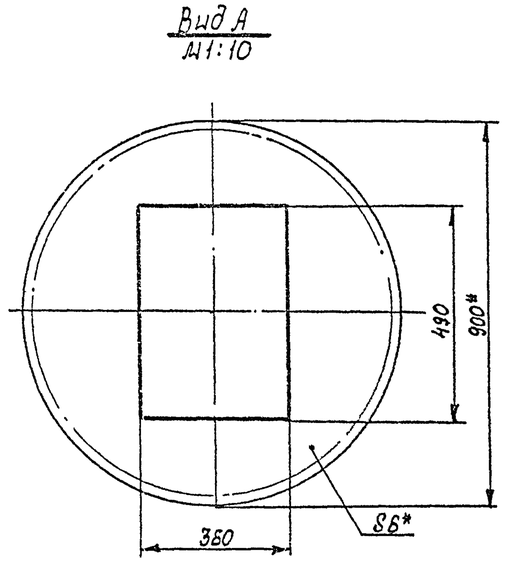

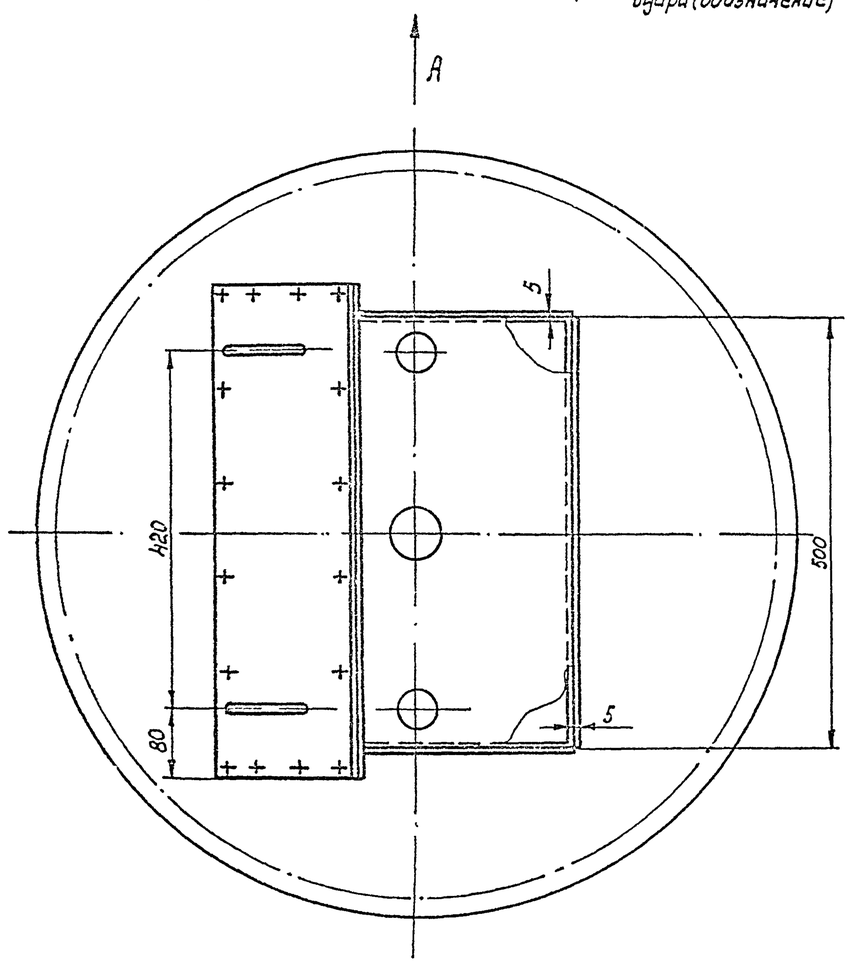

1. Предельные отклонения размеров отверстий H14, валов h14, остальных $\pm \frac{IT14}{2}$
2. Сварку деталей производить по ГОСТ 5264-80 электродами Э42 ГОСТ 9467-75
3. Люк в сборе с крышкой горловины резервуара испытать водой на герметичность.
4. Масса общая - 34.6 кг.
5. Детали см. лист М-26.
6. * Размеры для справок.

Марка поз.	Обозначение	Наименование	Кол	Масса ед. кг	Примечание
1		Фланец			
		Лист $\frac{6,0\ ГОСТ\ 19903-74^*}{Вст\ 3сп\ ГОСТ\ 14637-79}$	1	3,25	
2		Крышка			
		Лист $\frac{6,0\ ГОСТ\ 19903-74^*}{Вст\ 3сп\ ГОСТ\ 14637-79}$	1	9,72	
3		Ручка			
		Круг $\frac{\varnothing 12\ ГОСТ\ 2590-71^*}{Ст.3\ ГОСТ\ 535-79}$			
		L раз. = 194	2	0,17	
4		Лист $\frac{4,0\ ГОСТ\ 19903-74^*}{Вст\ 3сп\ ГОСТ\ 14637-79}$	2	4,1	
5		Лист $\frac{4,0\ ГОСТ\ 19903-74^*}{Вст\ 3сп\ ГОСТ\ 14637-79}$	1	4,13	
6		Лист $\frac{4,0\ ГОСТ\ 19903-74^*}{Вст.3сп\ ГОСТ\ 14637-79}$			
		500×350	1	5,5	
7		Лист $\frac{4,0\ ГОСТ\ 19903-74^*}{Вст\ 3сп\ ГОСТ\ 14637-79}$			
		500×93	1	1,49	
8		Лист $\frac{4,0\ ГОСТ\ 19903-74^*}{Вст\ 3сп\ ГОСТ\ 14637-79}$			
		500×24	1	0,39	
9		Прокладка			
		Паронит ПМБ 2,0 ГОСТ 481-80	1	0,276	
10	ГОСТ 7798-70*	Болт М12×35.58.09	16	0,05	
11	ГОСТ 5915-70*	Гайка М12.5.09	16	0,016	
12	ГОСТ 11371-78	Шайба 12.01.09	16	0,006	

Привязан

Ст. инж.	Беспалый		
Рук. гр.	Кришталь		
Н. контр.	Радзиевский		
Гл. спец.	Мильман		
Нач. отд.	Орловская		
ГИП	Бальзак		

Т.П. 704-1-158.83 ÷ 704-1-164.83 М

Резервуары стальные горизонтальные цилиндрические для хранения нефтепродуктов емкостью 3, 5, 10, 25, 50, 75 и 100 м³

Оборудование резервуаров для хранения нефтепродуктов с давлением насыщенных паров ниже 200 мм.рт.ст при надземной установке

Стадия	Лист	Листов
Р	25	

Люк уровнемера Общий вид М 1:5

Минтяжстройдорнефтепром Укрнефтепровод г. Киев

Копию проверил: Марбта

Инв. № подл. | Подпись и дата | Взам. инв. №

Типовой проект 704-1-158.83; 704-1-164.83 Альбом IV

Поз. 1

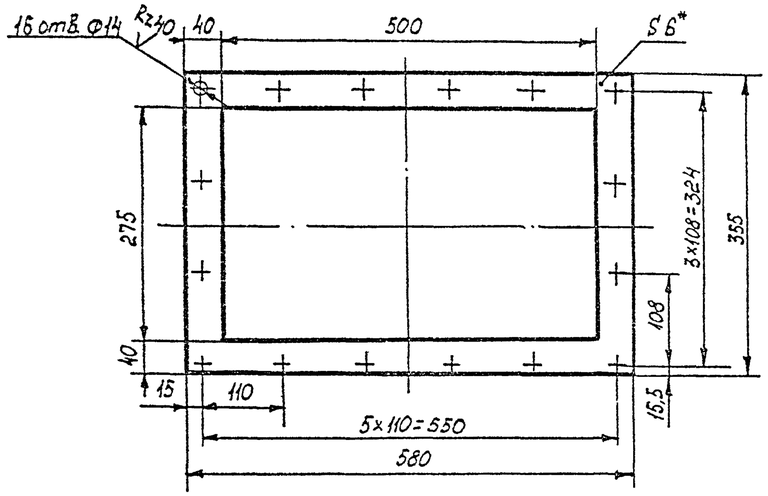

Поз. 2

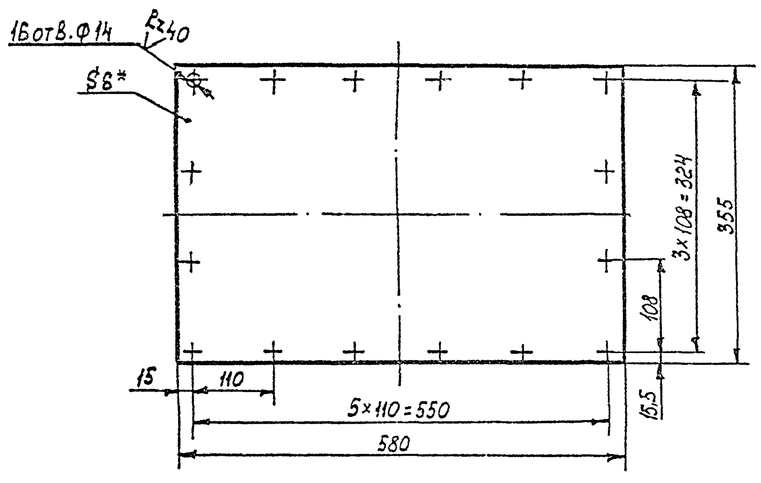

Поз. 3
М1:2

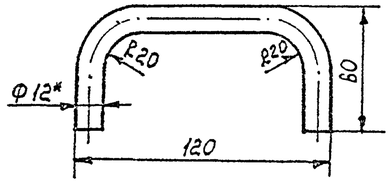

Поз. 4

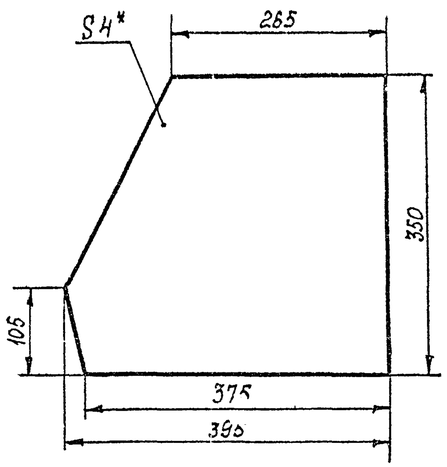

Поз. 5

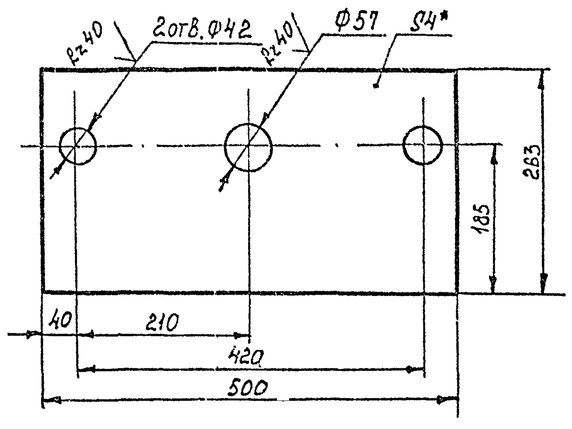

1. Предельные отклонения размеров: отверстий H14, валов h14, остальных $\pm \frac{IT14}{2}$
2. Отверстия Ф14 детали поз.2 сверлить совместно с деталью поз.1.
3. Неуказанная шероховатость обработанных поверхностей деталей Rz80 V.
4. Общий вид см. лист М-25.
5. * Размеры для справок.

Привязан

Инв. №

Ст. инж.	Беспалый			Т. П. 704-1-158.83; 704-1-164.83			
Рук. гр.	Сушкевич						
Н. контр.	Забинский			Резервуары стальные горизонтальные цилиндрические для хранения нефтепродуктов емкостью 3,5,10,25,50,75 и 100 м³			
Гл. спец.	Шмыгин						
Нач. отд.	Орловская			Оборудование резервуаров для хранения нефтепродуктов с наземным расположением и с подземным расположением при подземном расположении	Стадия	Лист	Листов
ГИП	Кальзов				Р	26	
				Люк уровнемера Детали: М1:5	Миннефтепром Южгипронефтепровод г. Киев		

Копию проверил: Морда

Инв. № подл. | Подпись и дата | Взам. инв. №

Типовой проект 704-1-158.83÷704-1-164.83 Альбом IV

Ведомость рабочих чертежей основного комплекта

Лист	Наименование	Примечание
1	Общие данные	
2	Схемы расположения площадок обслуживания	
	Резервуары емкостью 3,5,10, 25 м³	
3	Схемы расположения площадок обслуживания	
	Резервуары емкостью 50,75 и 100 м³	
4	Схемы расположения фундаментов. Резервуары	
	емкостью 3,5,10,25 м³	
5	Схемы расположения фундаментов. Резервуары	
	емкостью 50,75 и 100 м³	
6	Фундаменты Ф1, Ф2, Ф3.	
7	Стойка СТ1	
8	Стремянка С1	
9	Кронштейн КН1	
10	Площадка ПЛ1	
11	Площадка ПЛ2	
12	Схема расположения площадки верхнего яруса.	
	Узлы NN 5,6,7	
13	Монтажные узлы	

Ведомость ссылочных и прилагаемых документов

Обозначение	Наименование	Примечание
	Ссылочные документы	
Серия 1.459-2	Лестницы переходные	
Выпуск 4	площадки и ограждения	
ГОСТ 13579-78	Блоки бетонные для стен	
	подвалов из тяжелого бетона	

1. Комплектом чертежей марки „АС" предусматривается одиночная или групповая надземная установка резервуаров. Высота установки резервуаров назначается в технологической части проекта при привязке.
2. Условия применения проекта оговорены в альбоме 1 „Стальные конструкции для надземной и подземной установки."
3. Каждый резервуар устанавливается на два фундамента из сборных бетонных блоков с седловидной верхней частью, выполняемой из монолитного бетона.

Центральный угол охвата резервуара седлом составляет 90°. Толщина стенки опоры принята равной 400 мм.

Заглубление фундамента и ширина подошвы назначаются при привязке в зависимости от конкретных инженерно-геологических, гидрологических и климатических условий.

4. В особых инженерно-геологических условиях (просадочные или пучинистые грунты насыпные грунты, вечная мерзлота и т.д.) необходимо предусматривать дополнительные мероприятия, обеспечивающие прочность и устойчивость оснований фундаментов.
5. Стальные лестницы и площадки обслуживания нижнего яруса приняты по серии 1.459-2, выпуск 4. Площадка верхнего яруса для обслуживания люков устраивается непосредственно на самом резервуаре и выполняется по чертежам настоящего проекта.

Высота Т-образных стоек под площадки нижнего яруса назначается при привязке проекта в зависимости от назначаемой в технологической части проекта высоты установки резервуара. При установке резервуаров на высоте менее 0,8 м над планировочной отметкой, нижний ярус площадок обслуживания не устраивается и обслуживание резервуаров производится с земли.

6. Все стальные конструкции окрашиваются масляной краской за два раза по огрунтовке суриком, кроме ходовых поверхностей лестниц и площадок.
7. Для резервуаров емкостью 50, 75 и 100 м³ предусматривается возможность установки уровнемера над вторым люком резервуара. В этом случае площадка обслуживания верхнего яруса продливается, охватывая зону обслуживания второго люка.
8. Каждый люк ограждается дополнительным ограждением полукруглого очертания в плане.
9. Работы производить по „Проекту производства работ," в котором должны быть отражены требования глав СНиП, указания настоящего проекта, а также мероприятия по технике безопасности.

Проект выполнен с соблюдением действующих норм и правил, соответствует нормам и правилам взрывобезопасности и пожаробезопасности и обеспечивает безопасную эксплуатацию запроектированных объектов.

Главный инженер проекта Подпись Бальзак А.Д.

Инв. № подл. | Подпись и дата | Взам. инв. №

Инж.	Нижник			Привязан:
Рук. гр.	Галицкая			
Н. контр.	Гофштейн			
Гл. спец.	Пурогов			Т.П. 704-1-158.83÷704-1-164.83 АС
Нач. отд.	Уральский			Резервуары стальные горизонтальные [illegible] для хранения нефтепродуктов емкостью 3,5,10,25,50,75 и 100 м³
ГИП	Бальзак			Оборудование резервуаров для хранения нефтепродуктов с давлением насыщенных паров менее 200 мм рт.ст. при надземной установке — Стадия: Р; Лист: 1; Листов: 13
				Общие данные — Миннефтепром, Южгипронефтепровод, г. Киев

Копию проверил: Мерзлый

Типовой проект 704-1-158.83; 704-1-164.83 Альбом IV

1-1

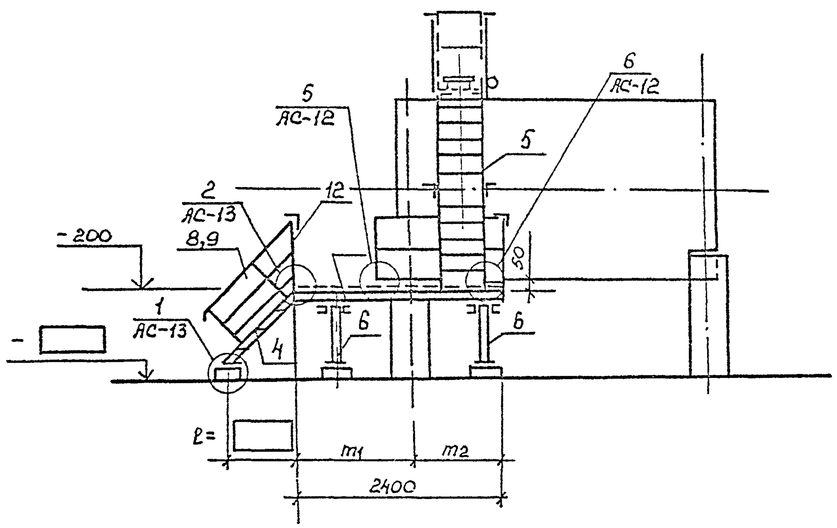

Схема расположения площадок обслуживания при установке одного резервуара

2-2

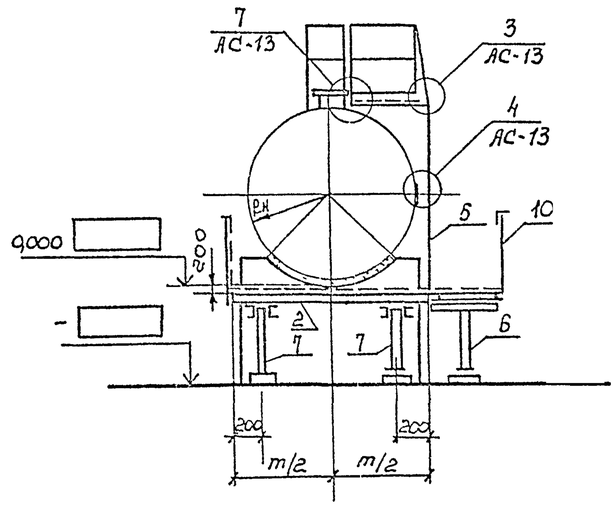

Компановка схемы расположения площадок обслуживания при групповой установке резервуаров

Спецификация элементов к схеме расположения площадок

NN поз.	Наименование	Марка и типоразмер: Марка	Марка и типоразмер: Типоразмер	Количество шт.: При одиночной установке	Количество шт.: При групповой установке	Шифр серии или номер чертежа настоящего проекта
1	Площадка	ПВГ	17	1		Серия 1.459-2 в.4
2	Площадка			1		"
3	Площадка	ППЛ		1		Лист АС-10
4	Лестница	АВГ		1	2	Серия 1.459-2 в.4
5	Стремянка	С1				Лист АС-8
6	Стойка	Ст.1	1	2		Лист АС-7
7	Стойка	Ст.1	2	2		Лист АС-7
8	Ограждение	ППГ		1	2	Серия 1.459-2, в.4
9	Ограждение			1	2	"
10.	Ограждение	ППГ	6	1		"
11	Ограждение		1	2		"
12	Ограждение			1		"
13	Ограждение			2		Серия 1.459-2, в.4
14	Ограждение	ОГ1	—	1		Лист АС-12

1. Настоящий лист читать совместно с листом АС-12.
2. Общие указания читать на листе 1.
3. Компановка схемы расположения площадок обслуживания при групповой установке резервуаров выполняется путем повторения плана площадок обслуживания при установке одного резервуара. При повторении плана компановочные оси площадок отдельных резервуаров совмещаются.
4. Типоразмер позиций 2,3,5,12,13 устанавливается при привязке в зависимости от применяемой емкости (Руководствоваться таблицей типоразмеров на данном листе). Типоразмер позиций 4,8,9 устанавливается при привязке в зависимости от высоты площадок поз. 1 и 2.

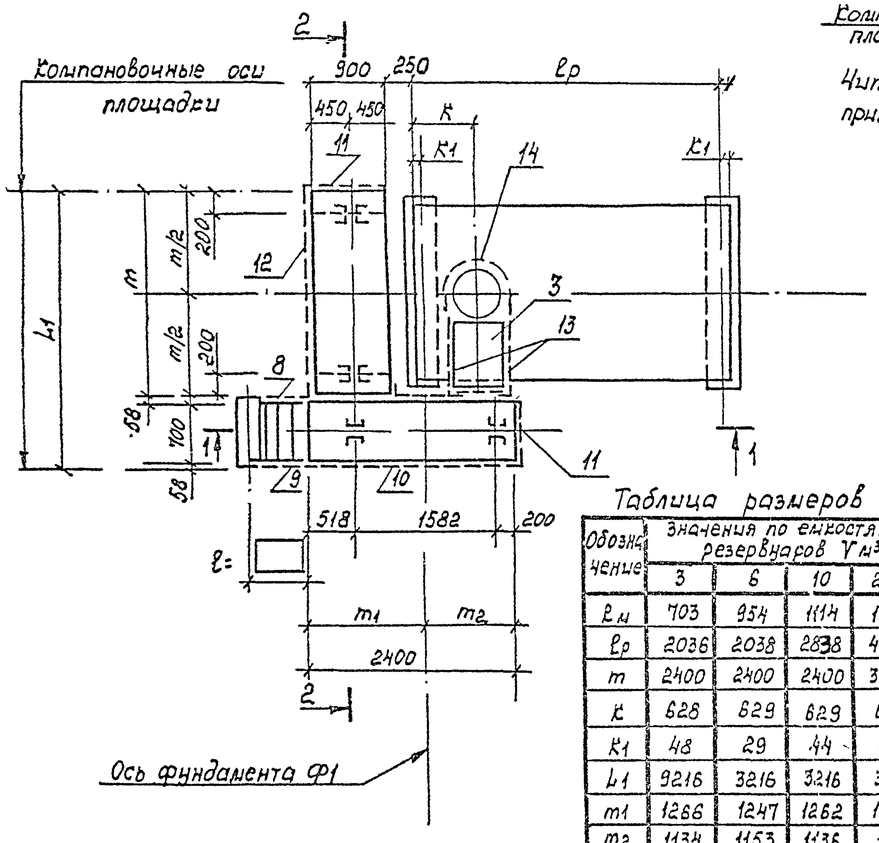

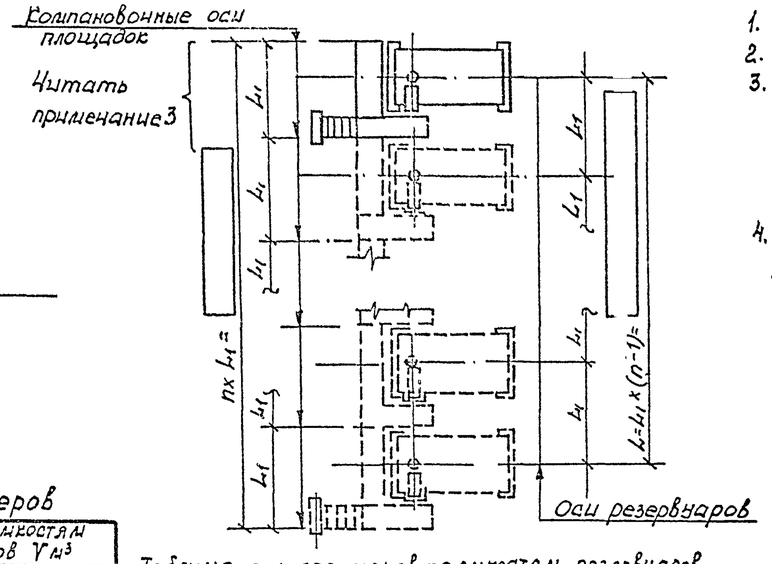

Таблица размеров

Обозначение	Значения по емкостям резервуаров V м³: 3	6	10	25
ℓм	703	954	1114	1384
ℓр	2036	2038	2838	4278
m	2400	2400	2400	3000
K	628	629	629	654
K1	48	29	44	64
L1	9216	3216	3216	3816
m1	1266	1247	1262	1282
m2	1134	1153	1136	1118

Таблица типоразмеров по емкостям резервуаров

NN поз.	Марка	Типоразмер по емкостям V м³: 3	5	10	25	Примечание
2	ПВГ	18	18	18	21	Серия 1.459-2. в4
3	ПЛ1	1	2	2	3	Лист АС-10
5	С1	1	2	3	4	Лист АС-8
12	ППГ	4	6	6	7	Серия 1.459-2. в.4
13	ППГ	1	1	1	2	Серия 1.459-2. в4

Привязан:

Инв. №

Инж.	Выжнис		
Рук. гр.	Голицкая		
Н. контр.	Гофштейн		
Гл. спец.	Пирогов		
Нач. отд.	Жирносенко		
ГИП	Блохин		

Т.П. 704-1-158.83 ÷ 704-1-164.83 АС

Резервуары стальные горизонтальные цилиндрические для хранения нефтепродуктов емкостью 3,5,10,25 и 50,75 м³

Схемы расположения площадок обслуживания резервуаров емкостью 3,5,10,25 м³

Стадия	Лист	Листов
Р	2	

Миннефтехимнефтепромстрой Укргипронефтепровод г. Киев.

Копию проверил: Марбл

Инв. № подл. | Подпись и дата | Взам. инв. №

Типовой проект 704-1-158.83÷704-1-164.83 Альбом IV

1 – 1

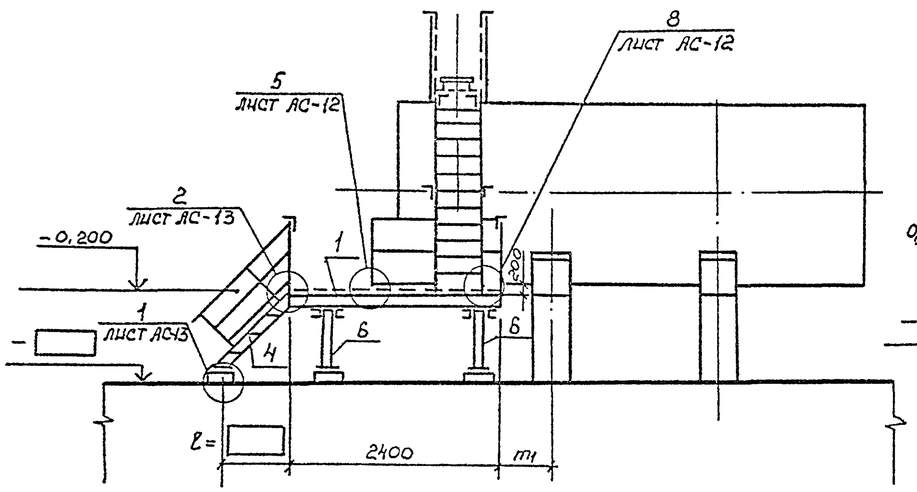

Схема расположения площадок обслуживания при установке одного резервуара

2 – 2

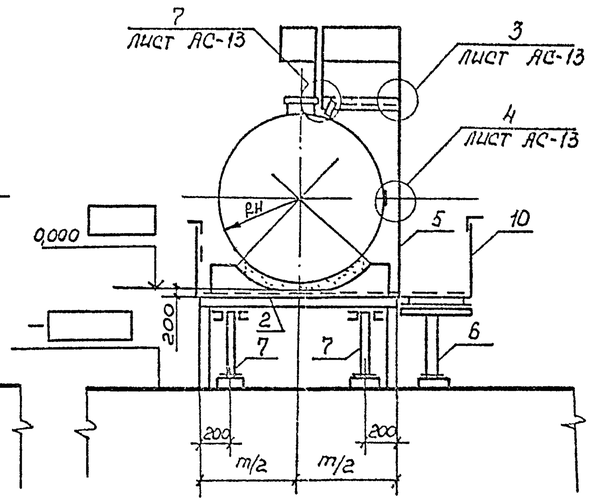

Компановка схемы расположения площадок обслуживания при групповой установке резервуаров

Спецификация элементов к схеме расположения площадок

NN поз.	Наименование	Марка и типоразмер: Марка	Типоразмер	Количество шт.: При одиночной установке	При групповой установке	Шифр серии или номер чертежа настоящего проекта
1	Площадка	ПВГ	17	1		Серия 1.450-2, в.4
2	Площадка			1		
3	Площадка	ПЛ1		1		Лист АС-10
4	Лестница	ЛВГ		1	2	Серия 1.459-2, в.4
5	Стремянка	С1		1		Лист АС-8
6	Стойка	Ст1	1	2		Лист АС-1
7	Стойка	Ст1	2	2		Лист АС-7
8	Ограждение	ПЛГ		1	2	Серия 1.459-2, в.4
9	Ограждение			1	2	"
10	Ограждение		6	1		"
11	Ограждение	ППГ	1	2		"
12	Ограждение			1		"
13	Ограждение			2		Серия 1.459-2, в.4
14	Ограждение	ОГ1	—	1		Лист АС-12
15	Кронштейн	М1		1		Лист АС-9

1. Общие указания читать на листе 1
2. Компановка схемы расположения площадок обслуживания при групповой установке резервуаров выполняется путем повторения плана площадок обслуживания при установке одного резервуара. При повторении плана компановочные оси площадок отдельных резервуаров совмещаются.
3. Типоразмер позиций 2,3,12,13 устанавливается при привязке в зависимости от применяемой емкости (Руководствоваться таблицей типоразмеров на данном листе). Типоразмер позиций 4,8,9 устанавливается при привязке в зависимости от высоты площадок.
4. Поз. 15 устанавливать только при оборудовании резервуаров уровнемерами УДУ-10. В этом случае площадка верхнего яруса и её ограждение устанавливаются по схеме расположения площадок на листе АС-12.

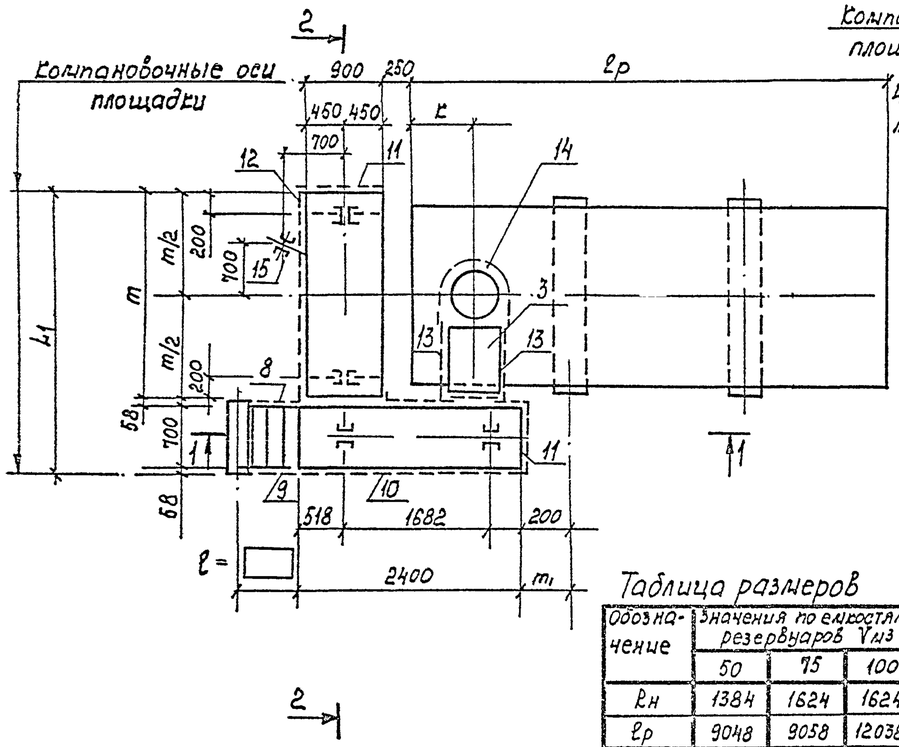

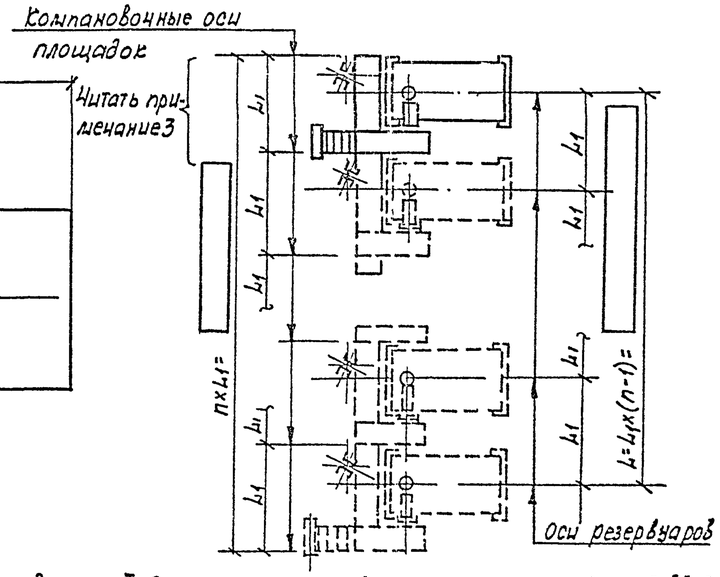

Таблица размеров

Обозначение	Значения по емкостям резервуаров Vм3: 50	75	100
Rн	1384	1624	1624
ℓр	9048	9058	12038
m	3000	3600	3600
m1	1092	647	2287
K	654	659	659
L1	3816	4416	4416

Таблица типоразмеров по емкостям резервуаров Vм³

NN поз.	Марка	Типоразмер по емкостям Vм³: 50	75	100	Примечания
2	ПВГ	21	2	24	Серия 1.459-2, в.4
3	ПЛ1	3	4	4	Лист АС-10
12	ППГ	7	8	8	Серия 1-459-2, в.4
13	ППГ	2	3	3	Серия 1.459-2, в.4

Привязан

Инв. №

Инж.	Винник		
Рук.гр.	Гацицкая		
Н.контр	Гофштейн		
Гл.спец.	Пирогов		
Нач.отд.	Журомский		
ГИП	Бальзак		

Т.П. 704-1-158.83÷704-1-164.83 АС

Резервуары стальные горизонтальные цилиндрические для хранения нефтепродуктов емкостью 3, 5, 10, 25, 50, 75 и 100 м3

Коррозионные резервуаров для хранения нефтепродуктов с удалением осадочных проб менее 200 м³ рассчитаны на подземной коррозии.

Стадия	Лист	Листов
Р	3	

Схемы расположения площадок обслуживания. Резервуары емкостью 50, 75 и 100 м³

Киннефтепром Южнипронефтепровод г. Киев

Копию проверил: Мербах

Инв. № подл. | Подпись и дата | Взам. инв. №

Типовой проект 704-1-158.83÷704-1-164.83 Альбом IV

1-1

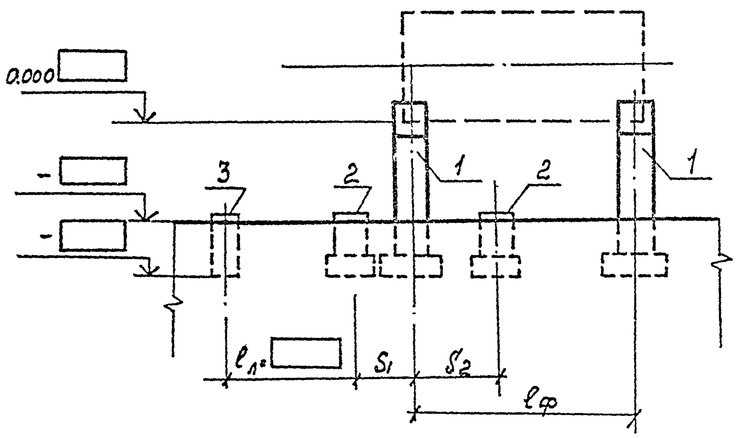

2-2

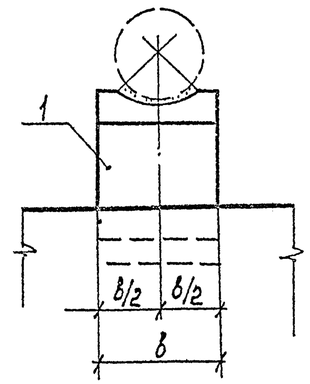

Таблица размеров

Обозначение		Значения по емкостям резервуаров V м³			
		3	5	10	25
Размеры, мм	L_1	3216	3216	3218	3816
	B	2400	2400	2400	3300
	$l_ф$	1940	1980	2750	4150
	S	1000	1000	1000	1300
	S_1	748	729	744	764
	S_2	934	953	938	918

Спецификация элементов к схеме расположения фундаментов

NN поз.	Наименование	Марка и типоразмер		Количество шт.		Шифр серии или номер чертежа несущего проекта
		Марка	Типоразмер	При одиночной установке	При групповой установке	
1	Фундамент резервуара	Ф1		2		лист АС-6
2	Фундамент стойки	Ф2	—	4		лист АС-6
3	Фундамент лестницы	Ф3	—	1		лист АС-6

Таблица типоразмеров по емкостям

NN поз.	Марка	Типоразмер по емкостям V м³				Примечание
		3	5	10	25	
1	Ф1	1	1	1	2	лист АС-6

Схема расположения фундаментов при установке одного резервуара

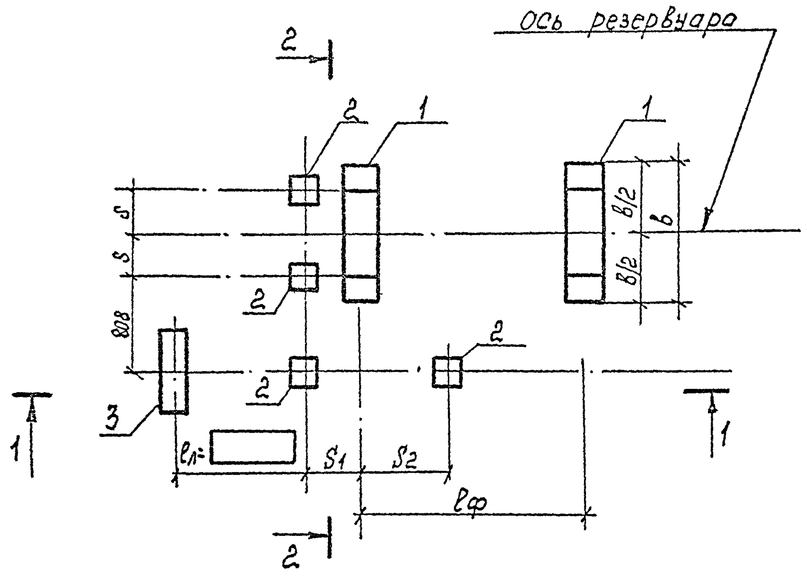

Компановка схемы расположения фундаментов при групповой установке резервуаров

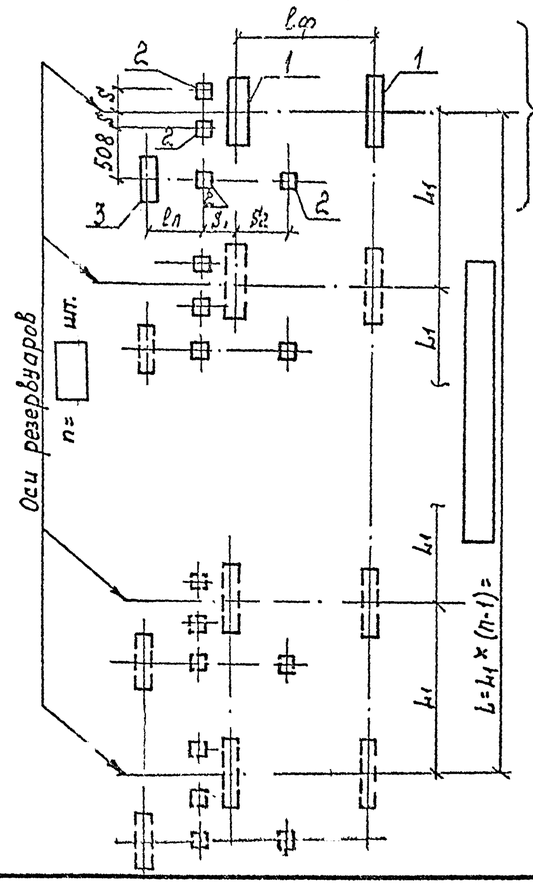

1. Общие указания читать на листе 1.
2. Компановка схемы расположения фундаментов при групповой установке резервуаров выполняется путем повторения схемы расположения фундаментов для одного резервуара с интервалом L_1 между осями резервуаров.
3. Типоразмер позиции 1 устанавливается при привязке в зависимости от применяемой емкости (Руководствоваться таблицей типоразмеров на данном листе).

Привязан

Инв №

Инжен	Пирогов		
Рук.гр.	Голицкая		
Н.контр.	Гофштейн		
Гл.спец.	Пирогов		
Нач.отд.	Жиделский		
ГИП	Бальзак		

Т.П. 704-1-158.83÷704-1-164.83 АС

Резервуары стальные горизонтальные цилиндрические для хранения нефтепродуктов емкостью 3,5,10,25,50,75 и 100 м³

Оборудование резервуаров для хранения нефтепродуктов с давлением на границе паров менее 0,2 кг/см² при подземной укладке

Стадия	Лист	Листов
Р	4	

Схема расположения фундаментов. Резервуары емкостью 3,5,10,25 м³

Киннефтепроект Южнипронефтепровод г. Киев

Копию проверил: Лерда

Взам инв №

Подпись и дата

Инв № подл

Типовой проект 704-1-158.83÷704-1-164.83 Альбом IV

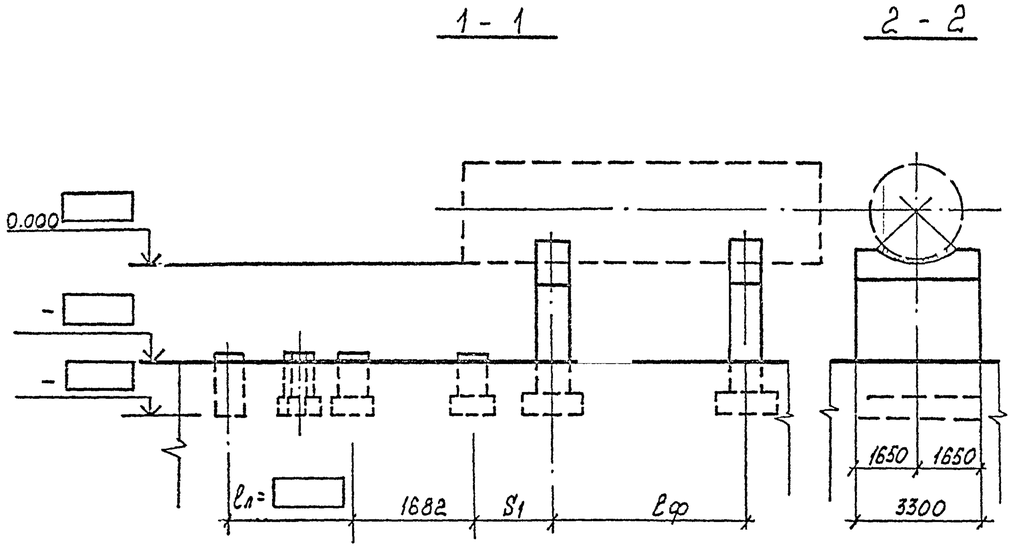

Таблица размеров

Обозначение		Значения по емкостям резервуаров V м³		
		50	75	100
Размеры мм	L_1	3816	4416	4416
	b	1300	1600	1600
	$\ell_ф$	4500	5400	5100
	S_1	1292	847	2487

Спецификация элементов к схеме расположения фундаментов

NN поз.	Наименование	Марка и типоразмер: Марка	Марка и типоразмер: Типоразмер	Количество шт.: При одиночной установке	Количество шт.: При групповой установке	Шифр серии или номер чертежа настоящего проекта
1	Фундамент резервуара	Ф1	2	2		Лист АС-6
2	Фундамент стойки	Ф2	1	4		лист АС-6
3	Фундамент лестницы	Ф3	1	1		лист АС-6
4	Фундамент уровнемера	Ф2	1	1		лист АС-6

Схема расположения фундаментов при установке одного резервуара

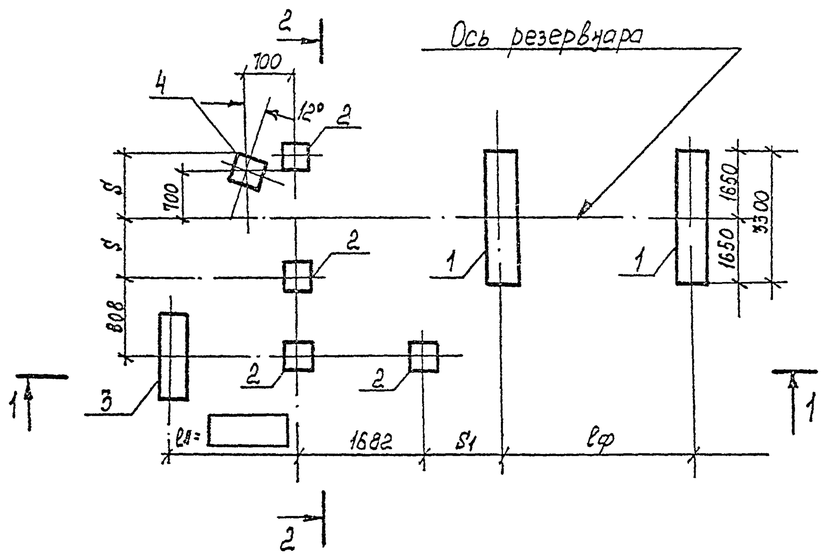

Компановка схемы расположения фундаментов при групповой установке резервуаров

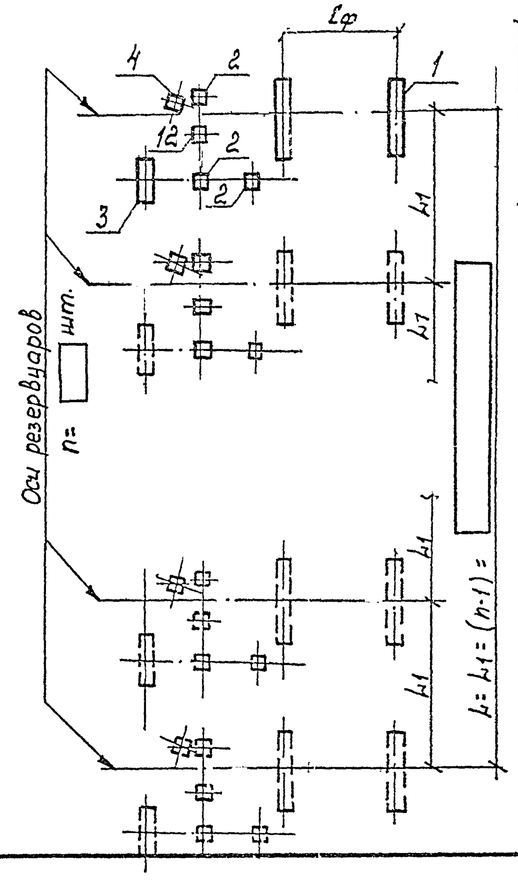

Читать примечание 2.

1. Общие указания читать на листе 1.
2. Компановка схемы расположения фундаментов при групповой установке резервуаров выполняется путём повторения схемы расположения схемы фундаментов для одного резервуара с интервалом L_1 между осями резервуаров.
3. Позиция 4 (фундамент Ф2) выполняется только при оборудовании резервуара уровнемерами.

Привязан:

Инв. №

Инж.	Зимник			Т.П. 704-1-158.83÷704-1-164.83 АС
Нач.гр.	Галицкая			
Н.контр.	Гофштейн			Резервуары стальные горизонтальные цилиндрические для хранения нефтепродуктов емкостью 3,5; 10; 12; 50; 75 и 100 м³
Гл.спец.	Пироговъ			Оборудование резервуаров для хранения нефтепродуктов заглубленных и выше земли до 200 мм рт.ст. при наземной установке — Стадия: Р; Лист: 5; Листов:
Нач.отд.	Кронгауз			
ГИП	Дальзов			Схема расположения фундаментов. Резервуары емкостью 50, 75 и 100 м³ — Миннефтепром, Южгипронефтепровод, г. Киев

Копию проверил: Мерцда

Инв. № подл. | Подпись и дата | Взам. инв. №

Типовой проект 704-1-158.83÷704-1-164.83 Альбом IV

Фундамент Ф1 и оголовок ОМ1

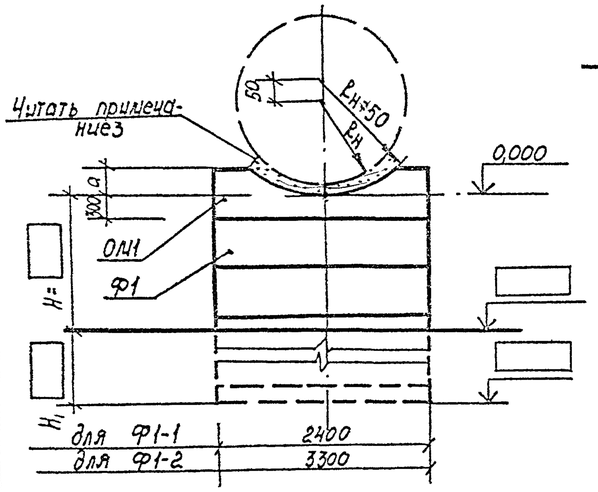

Раскладка бетонных блоков

Ф1-1

Для V=3; 5; 10 м³

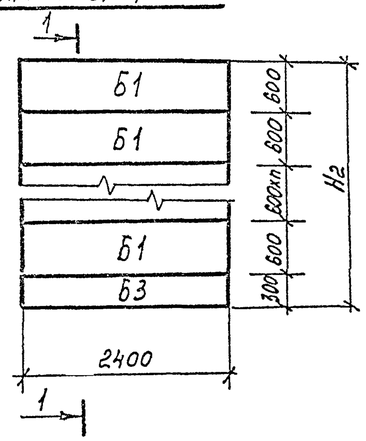

1-1

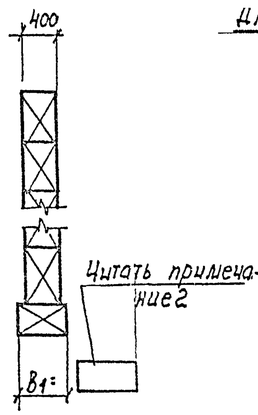

Ф1-2

Для V=25; 50; 75; 100 м³

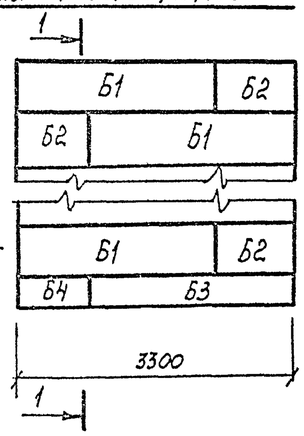

Оголовок ОМ1

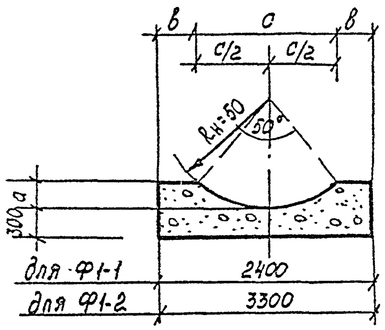

2-2

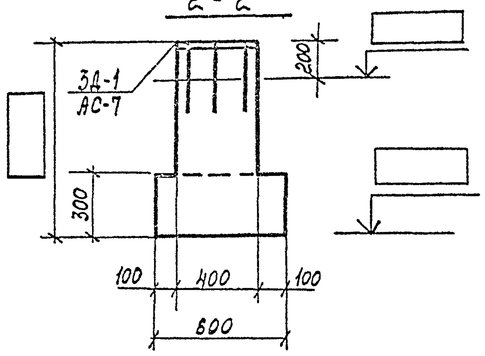

Расчетные схемы

Vм	3	5	10
q т/м	0,93	1.30	2.42

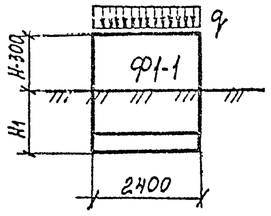

Vм	25	50	75	100
q т/м	4.20	8.20	12.05	16,00

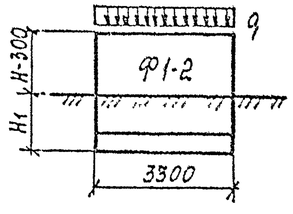

3-3

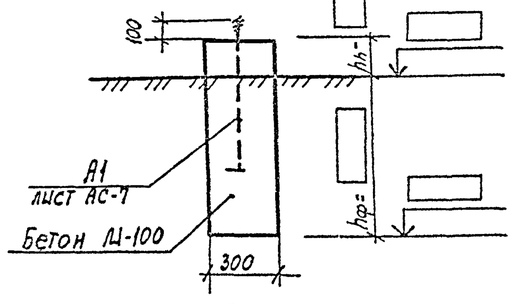

Ф2

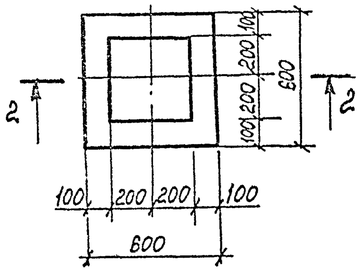

Ф-3

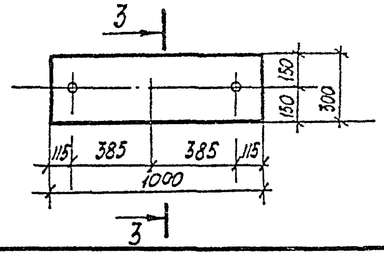

Спецификация элементов на один фундамент

Марка фундамента	Марка блока	Обозначение	Наименование	Кол. шт.	Масса т	Примечание
Ф1-	Б1	ГОСТ 13579-78	Блок ФБС 24.4.6-т		1.3	
	Б2	ГОСТ 13579-78	Блок ФБС 9.4.6-т		0,39	
	Б3	ГОСТ 13579-78	Блок			
	Б4	ГОСТ 13579-78	Блок			
Ф2		лист АС-7	Закладная деталь ЗД-1	1		
Ф3		лист АС-7	Анкерный болт А1	2		

Таблица расхода материалов

Марка	Объем бетона м3		Сталь, кг		
	М100	М150	АI	АIII	-400×8
Ф2			—	2,7	10.1
Ф3			1,0	—	—

Расход бетона М150 (м³) по емкостям резервуаров – Vм³

	3	5	10	25	50	75	100
ОМ1	0,44	0,46	0,46	0,71	0,71	0,72	0,72

1. Общие указания читать на листе АС-1.
2. Ширина и марка нижних бетонных блоков фундамента Ф1. определяется расчетом при привязке.
3. Зазор между резервуаром и фундаментом заполнить цементным раствором М-50 литой консистенции.
4. Наружные поверхности фундаментов находящиеся в земле, обмазать горячим битумом за два раза.

Таблица размеров

Обозначение		Размеры в мм, по емкостям резервуаров Vм³						
		3	5	10	25	50	75	100
Размеры	R_H	703	954	1110	1384	1384	1624	1624
	a	220	290	341	420	420	490	490
	B	670	490	380	640	640	470	470
	C	1060	1420	1640	2020	2020	2360	2360

Привязан:

Инв. №

Инж.	Винник		
Рук. гр.	Галицкий		
Н. контр.	Гохштейн		
Гл. спец.	Пирогов		
Нач. отд.	Жирамский		
ГИП	Бальзак		

Т.П 704-1-158.83÷704-1-164.83 АС

Резервуары стальные горизонтальные цилиндрические для хранения нефтепродуктов емкостью 3,5,10,25,50,75 и 100 м³

Стальные резервуары для хранения нефтепродуктов с давлением до 2,5 кгс/см² включительно. Рабочие чертежи

Стадия	Лист	Листов
Р	6	

Фундаменты Ф1, Ф2, Ф3, Ф1-2

Гипронефтепромашпроект Южгипронефтепроект г. Киев

Копию проверил: Морд Пр

Типовой проект 704-1-158.83÷704-1-164.83 Альбом IV

Стойки СТ1

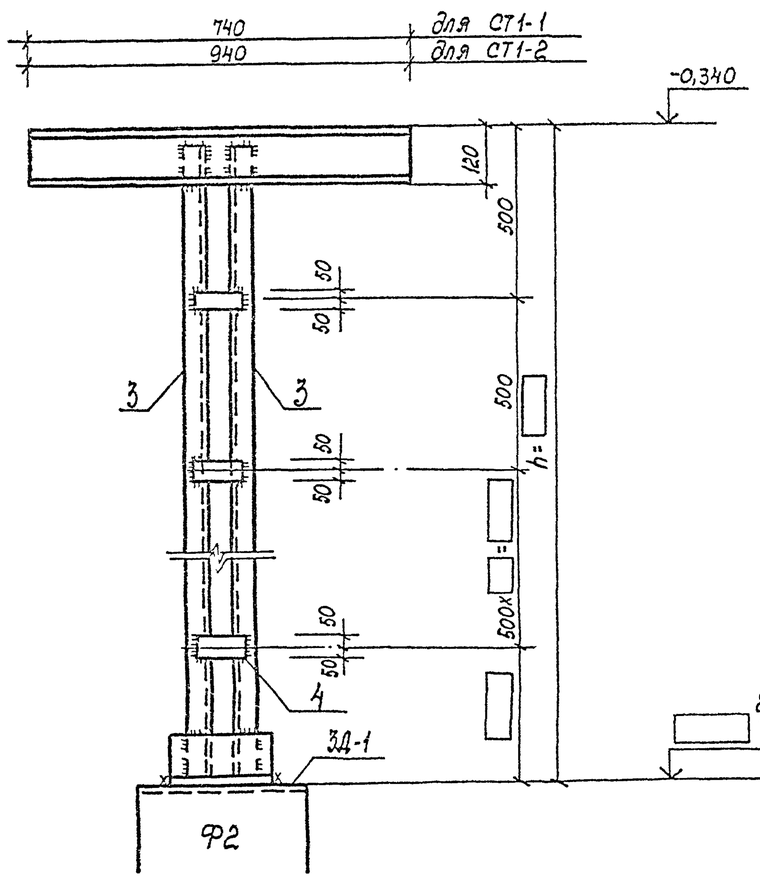

1-1

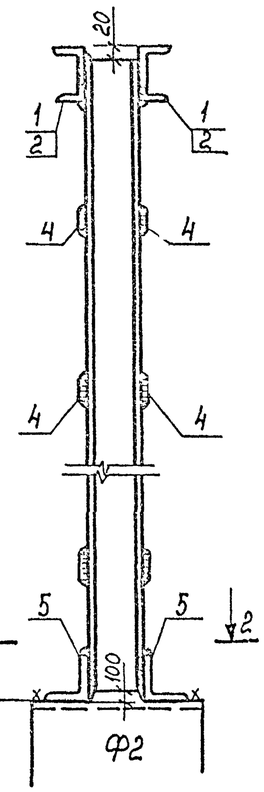

2-2

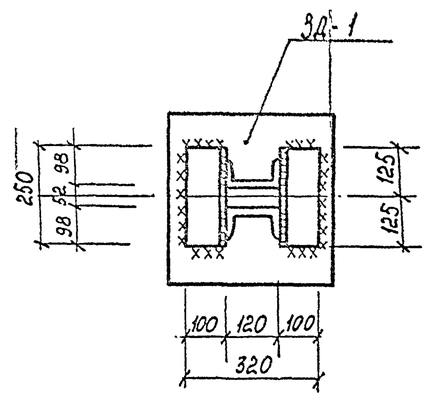

ЗД-1

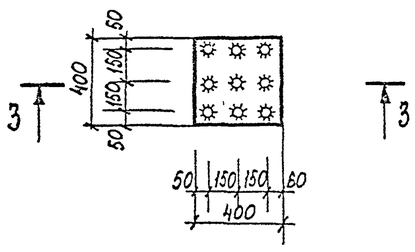

А-1

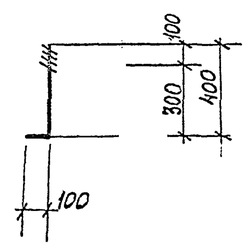

3-3

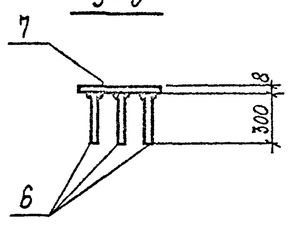

Спецификация стали на одну марку

Марка	NN поз.	Сечение	Длина мм	Кол. шт.	Масса одной шт.	Масса всех	Кг марки	Примечание
СТ1-1	1	[12	740	2	7.7	15.4		
	3	[12		2				
	4	-100×6	100		0.5			
	5	L100×8	250	2	3.2	6.4		
СТ1-2	2	[12	940	2	9,8	19,6		
	3	[12		2				
	4	-100×8	100		0,5			
	5	L100×8	250	2	3,2	6,4		
ЗД-1	6	Ф12 AIII	300	9	0,3	2,7		
	7	-400×8	400	1	10,1	10,1	12,8	
А1		Ф12 AI	500	1	0,5	0,5	0,5	

1. Длина позиции „3" и количество позиций „4" назначаются при привязке.
2. Сварку выполнять электродами типа Э-42 по ГОСТ 9467-75. Толщину сварных швов принять по наименьшей толщине свариваемых элементов.
3. Материал конструкции-сталь марки Вст 3кп 2 по ГОСТ 380-71* для районов с расчетной температурой наружного воздуха не ниже -40°С. Для районов с расчетной температурой наружного воздуха ниже -40°С применять сталь марки Вст 3пс 6 по ГОСТ 380-71*

Привязан:

Инв. №

Инж.	Винник		
Рук. гр.	Галицкая		
Н. контр.	Гофштейн		
Гл. спец.	Пирогов		
Нач. отд.	Журомский		
ГИП	Бальзак		

Т. п. 704-1-158.83÷704-1-164.83 АС

Резервуары стальные горизонтальные цилиндрические для хранения нефтепродуктов емкостью 3, 5, 10, 25, 50, 75 и 100 м³. Оборудование резервуаров для хранения нефтепродуктов с давлением расширенных паров менее 200 мм рт. ст. при наземной установке

Стадия	Лист	Листов
Р	7	

Стойка СТ1

Миннефтепром Южгипронефтепровод г. Киев

Копию проверил: Марта.

Типовой проект 704-1-158.83÷704-1-164.83 Альбом IV

1-1

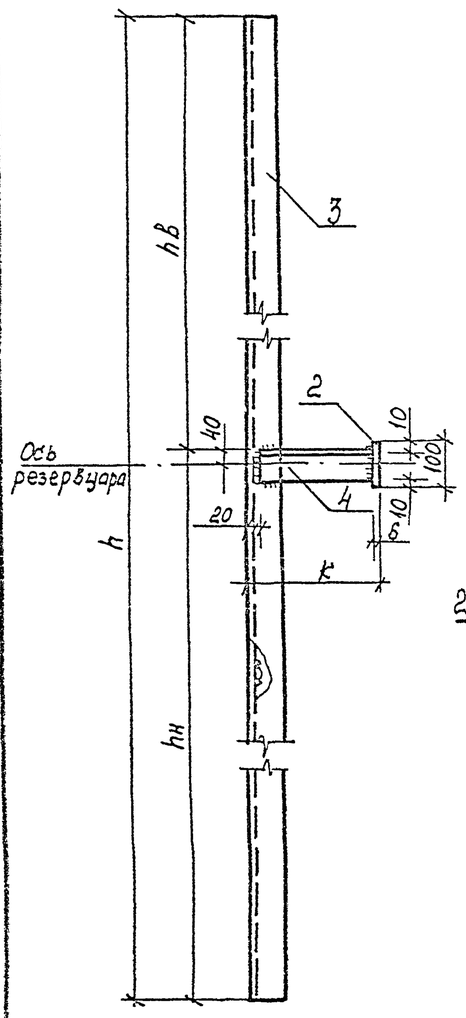

С1

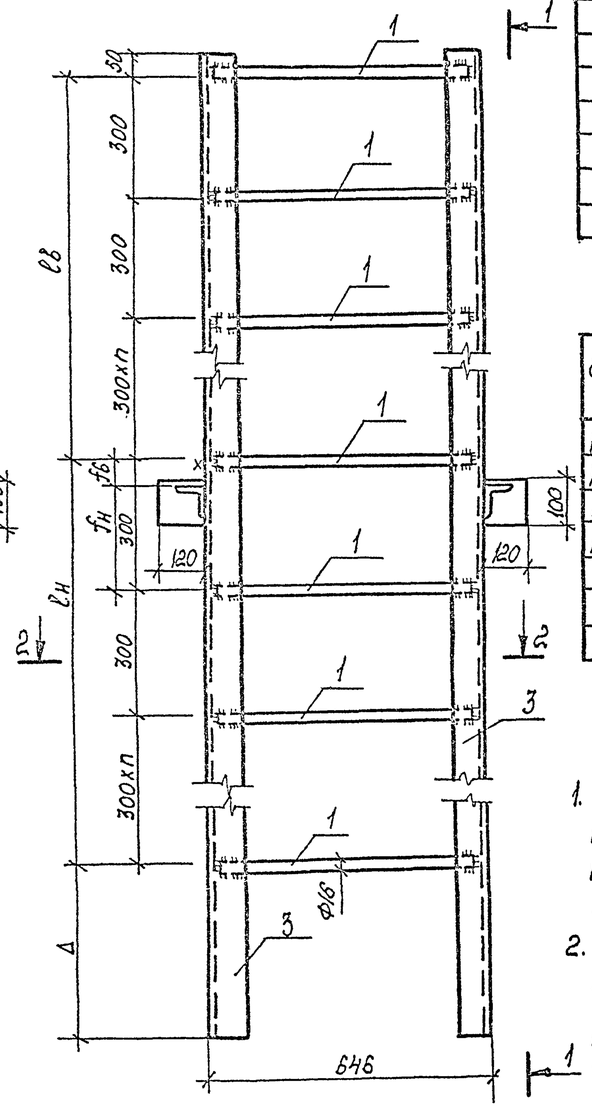

2-2

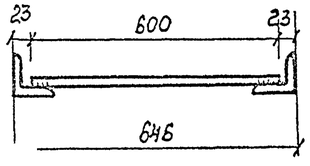

Таблица размеров

Обозначение	Значения в мм по емкостям резервуаров $V_м^3$						
	3	5	10	25	50	75	100
h	1865	2370	2700	3240	3240	3720	3720
hв	732	990	1152	1425	1425	1668	1668
hн	1133	1380	1548	1815	1815	2052	2052
lв	600	900	900	1200	1200	1500	1800
lн	990	1200	1500	1800	1800	1800	1800
fв	82	40	202	175	175	118	118
fн	218	260	98	125	125	182	182
Δ	315	220	250	190	190	370	370
k	492	246	86	116	116	176	176

Таблица типоразмеров

Емкость резервуаров	Применяемый типоразмер марки С1				
	1	2	3	4	5
Резервуар V=3м³	+	—	—	—	—
Резервуар V=5м³	—	+	—	—	—
Резервуар V=10м³	—	—	+	—	—
Резервуар V=25м³	—	—	—	+	—
Резервуар V=50м³	—	—	—	+	—
Резервуар V=75м³	—	—	—	—	+
Резервуар V=100м³	—	—	—	—	+

1. Сварку выполнять электродами типа Э-42 по ГОСТ 9467-75. Толщину сварных швов принимать по наименьшей толщине свариваемых элементов.
2. Материал конструкций - сталь марки Вст 3кп2 по ГОСТ 380-71* для районов с расчетной температурой наружного воздуха не ниже -40°С. Для районов с расчетной температурой наружного воздуха ниже -40°С применять сталь марки Вст 3пс 6 по ГОСТ 380-71.

Спецификация стали на один элемент

Марка	NN поз.	Сечение	Длина мм	Кол. шт.	Масса, кг: одной шт.	Масса, кг: всех	Марки	Примечание
С1-1	1	Ф 16 АI	600	6	1,2	7,2	35	
	2	-100х6	120	2	0,6	1,2		
	3	L 75х5	1865	2	10,8	21,6		
	4	L 75х5	471	2	2,7	5,4		
С1-2	1	Ф 16 АI	600	8	1,2	9,6	41	
	2	-100х6	120	2	0,6	1,2		
	3	L 75х5	2370	2	13,7	27,4		
	4	L 75х5	220	2	1,3	2,6		
С1-2	1	Ф 16 АI	600	9	1,2	10,8	42	
	2	-100х6	120	2	0,6	1,2		
	3	L 75х5	2700	2	14,7	29,4		
	4	L 75х5	60	2	0,3	1,0		
С1-4	1	Ф 16 АI	600	11	1,2	13,2	53	
	2	-100х6	120	2	0,6	1,2		
	3	L 75х5	3240	2	18,8	37,6		
	4	L 75х5	90	2	0,5	1,0		
С1-5	1	Ф 16 АI	600	12	1,2	14,4	61	
	2	-100х6	120	2	0,6	1,2		
	3	L 75х5	2720	2	21,6	43,2		
	4	L 75х5	150	2	0,9	2		

Привязан

Инв. №

Инж.	Винник		Т.П. 704-1-158.83÷704-1-164.83 АС		
Рнедр.	Валецкая		Резервуары стальные горизонтальные цилиндрические для хранения нефтепродуктов емкостью 3,5, 10 25,50, 75 и 100 м³		
Н. контр.	Гортман				
Гл. спец.	Пирогов				
Нач. отд.	Чернецкий				
ГИП	Кондратенко		Фундаментные резервуары для хранения нефтепродуктов емкостью 3,5 и 10 м³	Стадия: Р	Лист: 8
			Стремянка С1	Киннефтепром Южгипронефтепровод г. Киев	

Копию проверил: Марьта

Типовой проект 704-1-158.83÷704-1-164.83 Альбом IV

Кронштейн М1

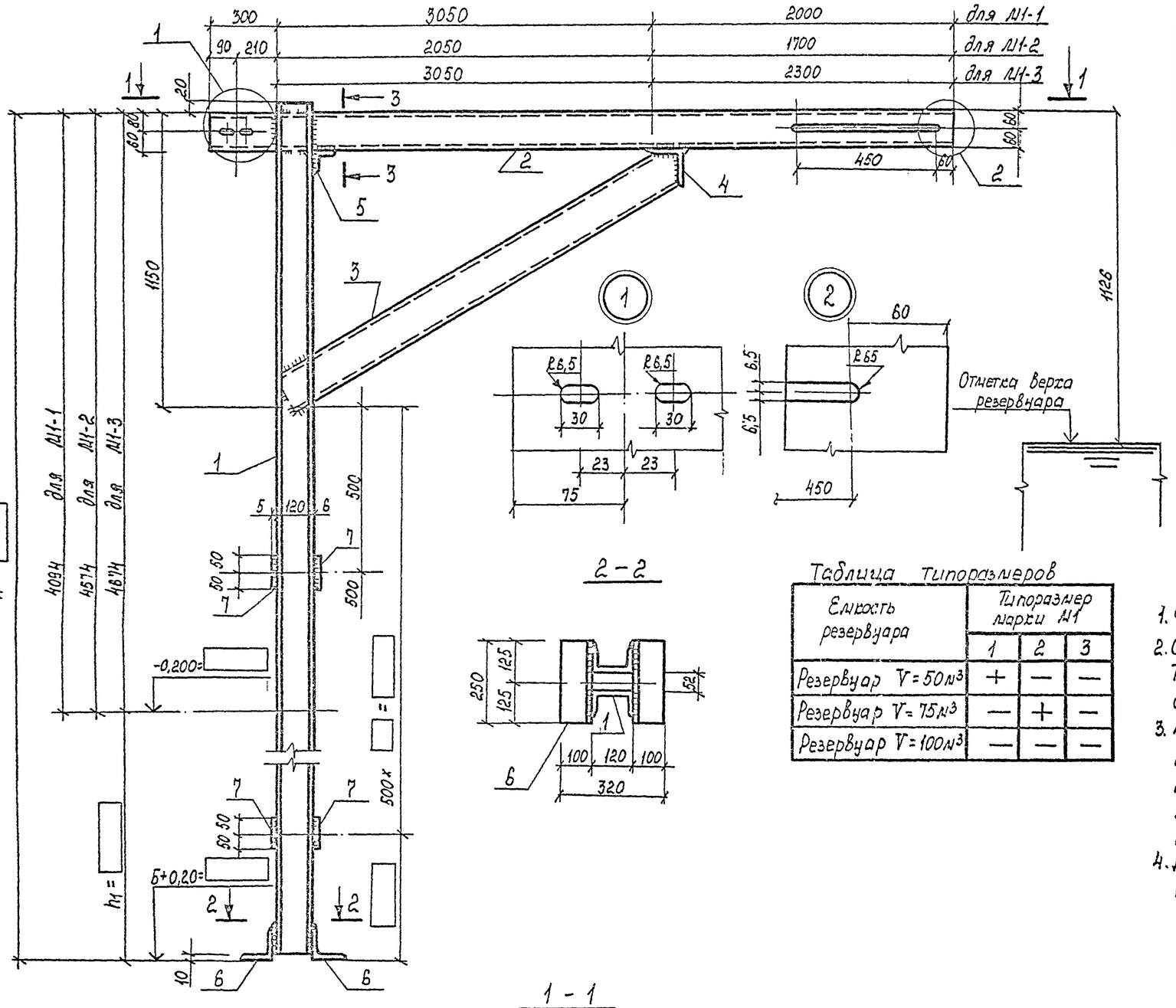

Спецификация стали на одну штуку каждой марки

Марка	NN поз.	Сечение	Длина мм	Кол. шт.	Масса кг: Одной шт.	Масса кг: Всех марки	Примечание
М1-1	1	[12		2			
	2	[12	5350	1	55,6	55,6	
	3	[12	3260	1	33,9	33,9	
	4	L100×8	100	1	1,2	1,2	
	5	L56×4	100	1	0,344	0,3	
	6	L100×8	250	2	3,05	6,10	
	7	-100×6	100		0,5		
М1-2	1	[12		2			
	2	[12	4050	1	421	42,1	
	3	[12	2320	2	24,1	48,2	
	4÷6	Позиции 4÷6 по марке М1-1				1,6	
	7	-100×6	100		0,5		
М1-3	1	[12		2			
	2	[12	5650	1	58,8	58,8	
	3	[12	3260	1	33,9	33,9	
	4÷6	Позиции 4÷6 по марке М1-1				1,6	
	7	-100×6	100		0,5		

Таблица типоразмеров

Емкость резервуара	Типоразмер марки М1: 1	2	3
Резервуар V=50м³	+	—	—
Резервуар V=75м³	—	+	—
Резервуар V=100м³	—	—	—

1. Фундамент под кронштейн М1 разработан на листе АС-6
2. Сварку выполнять электродами типа Э-42 по ГОСТ 9467-75. Толщину сварных швов принимать по наименьшей толщине свариваемых элементов.
3. Материал конструкций-сталь марки Вст3кп2 по ГОСТ 380-71* для районов с расчетной температурой наружного воздуха не ниже -40°С, Для районов с расчетной температурой наружного воздуха ниже -40°С применять сталь марки Вст3пс6 по ГОСТ 380-71*.
4. Длина позиции 1 и количество позиций 7 назначаются при привязке.

Привязан

Инв. №

Инж.	Ковальчук		
Рук.гр.	Сотникова		
Н.контр.	Кронштейн		
Гл.спец.	Пирогов		
Нач.отд.	Жирунский		
ГИП	Гальвас		

Т. П. 704-1-158.83÷704-1-164.83 АС

Резервуары стальные горизонтальные цилиндрические для хранения нефтепродуктов емкостью 3, 5, 10, 25, 50, 75 и 100 м³. Фундаменты резервуаров для хранения нефтепродуктов с плотностью не свыше 0,84 т/м³ при расчетной температуре

Стадия	Лист	Листов
Р	9	

Кронштейн М1

Миннефтепром Южгипронефтепровод г. Киев

Копию проверил: Марда

Инв. № подл. | Подпись и дата | Взам. инв. №

Типовой проект 704-1-158.83÷704-1-164.83 Альбом IV

1 - 1

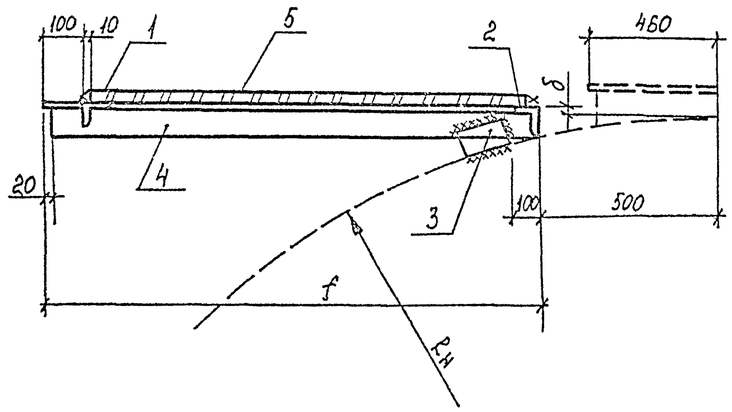

ПЛ 1

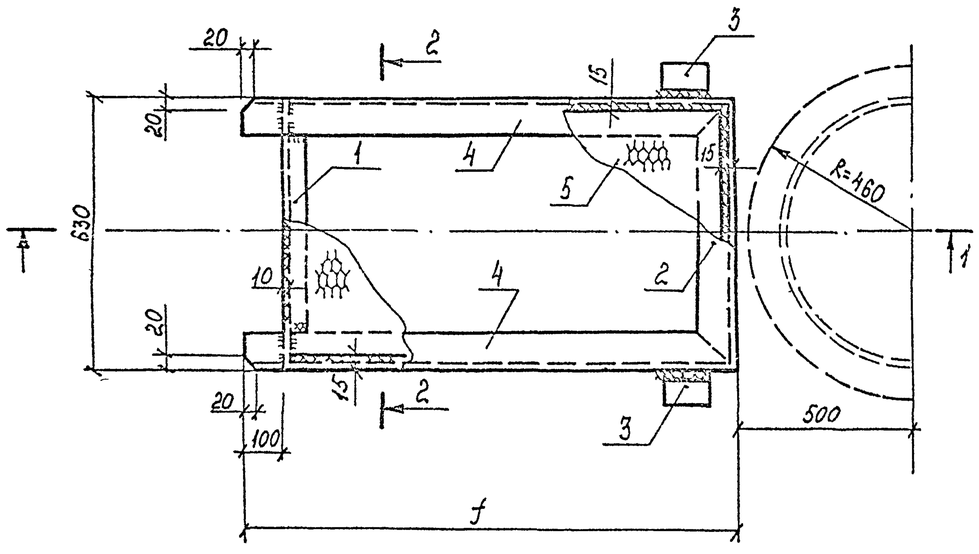

2 - 2

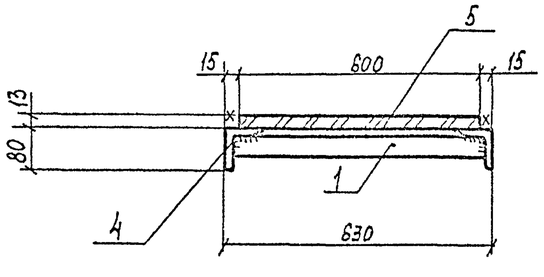

Таблица размеров

Обозначение	Значения в мм по емкостям резервуаров V м³						
	3	5	10	25	50	75	100
Rн	703	954	1114	1384	1384	1624	1624
f	695	695	695	995	995	1295	1295
δ	59	66	68	71	71	74	74

Таблица типоразмеров

Емкость резервуара	Типоразмер марки ПЛ1		
	1	2	3
Резервуар V=3 м³	+	—	—
Резервуар V=5 м³	+	—	—
Резервуар V=10 м³	+	—	—
Резервуар V=25 м³	—	+	—
Резервуар V=50 м³	—	+	—
Резервуар V=75 м³	—	—	+
Резервуар V=100 м³	—	—	+

Спецификация стали на одну штуку каждой марки

Марка	NN поз.	Сечение	Длина мм	Кол. шт.	Масса, кг: Одной шт.	Масса, кг: Всех	Масса, кг: Марки	Примечание
ПЛ1-1	1	∠56×4	619	1	2,1	2,1	21	
	2	∠80×5,5	630	1	4,3	4,3		
	3	∠80×5,5	100	2	0,7	0,7		
	4	∠80×5,5	690	2	4,7	9,4		
	5	ПВ 506	565	1	4,6	4,6		
ПЛ1-2	1.43	Позиции 1,2,3 по типоразмеру 1				7,1	35	
	4	∠80×5,5	990	2	6,7	13,4		
	5	ПВ 506	865	1	14,2	14,2		
ПЛ1-3	1÷3	Позиции 1,2,3 по типоразмеру 1				7,1	44	
	4	∠80×5,5	1290	2	8,7	17,4		
	5	ПВ 506	1165	1	19,1	19,1		

1. Сварку выполнять электродами типа Э-42 по ГОСТ 9467-75. Толщину сварных швов принимать по наименьшей толщине свариваемых элементов.
2. Материал конструкций – сталь марки Вст 3 кп 2 по ГОСТ 380-71* для районов с расчетной температурой наружного воздуха не ниже -40°С. Для районов с расчетной температурой наружного воздуха ниже -40°С применять сталь марки Вст 3 пс 6 по ГОСТ 380-71*.
3. Позицию 3 приварить к площадке на монтаже.

Привязан

Инв. №

Инженер	Гинкуле		
Рук.гр.	Зольцева		
Н.контр.	Ощутевич		
Гл.спец.	Пирогов		
Нач.отд.	Мурашевич		
ГИП	Корбаков		

Т.П. 704-1-158.83÷704-1-164.83 АС

Резервуары стальные горизонтальные цилиндрические для хранения нефтепродуктов емкостью 3,5,10,25,50,75 и 100 м³

Сборные резервуарные стальные нефтепродуктов с дыханием и концентрацией паров менее 20 мм.рт.ст. при нормальных условиях

Стадия	Лист	Листов
Р	10	

Площадка ПЛ1

Киннефтепромпроект Южгипронефтепровод г.Киев

Копию проверил: Марда

Взам. инв. №

Подпись и д.

Инв. № подл.

Типовой проект 704-1-158.83÷704-1-164.83 Альбом IV

ПЛ 2 (применять вместо ПЛ1 при установке уровнемера УДУ-10)

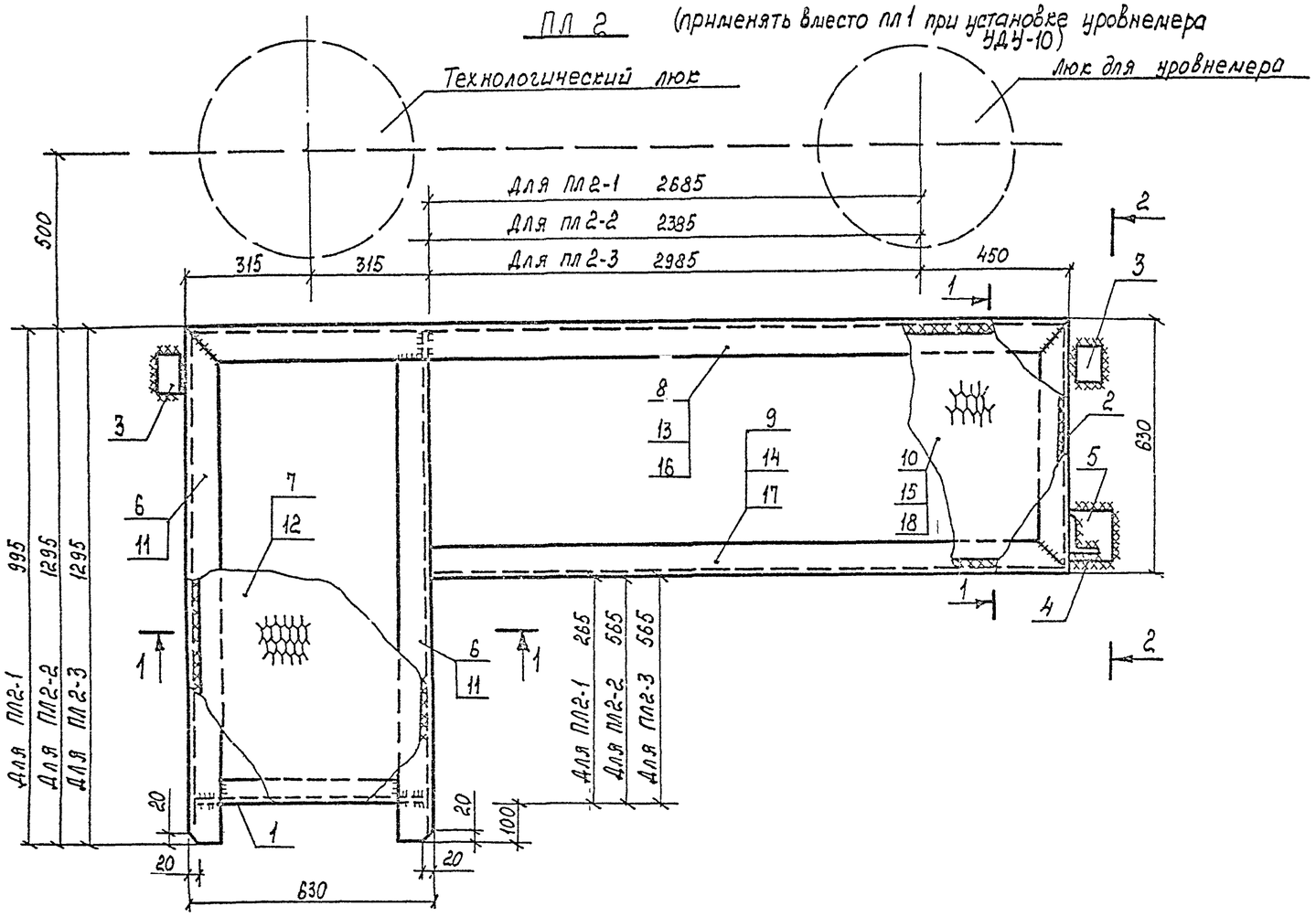

1 - 1

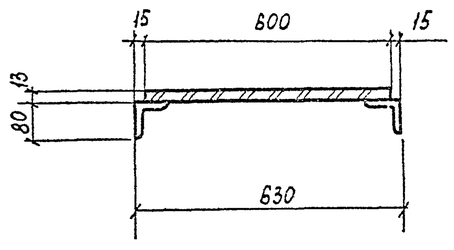

2 - 2

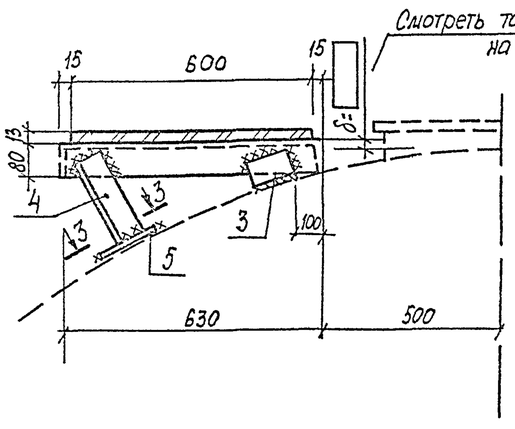

3 - 3

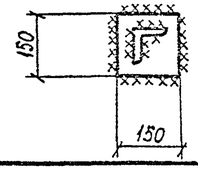

Таблица типоразмеров

Емкость резервуара	Типоразмер марки ПЛ2		
	1	2	3
Резервуар V=50м³	+	—	—
Резервуар V=75м³	—	+	—
Резервуар V=100м³	—	—	+

Спецификация стали на одну штуку каждой марки

Марка	NN поз.	Сечение	Длина мм	Кол. шт.	Масса, кг: Одной шт.	Масса, кг: Всех	Масса, кг: Марки	Примечание
ПЛ2-1	1	L 56×4	619	1	2,1	2,1	132,5	
	2	L 80×5,5	630	1	4,3	4,3		
	3	L 80×5,5	100	2	0,7	1,4		
	4	L 80×5,5	~500	1	3,4	3,4		
	5	−150×6	150	1	1,1	1,1		
	6	L 80×5,5	995	2	6,75	13,5		
	7	ПВ 506	865	1	8,5	8,5		Ширина листа 600 мм
	8	L 80×5,5	3765	1	25,5	25,5		
	9	L 80×5,5	3135	1	21,3	21,3		
	10	ПВ 506	3135	1	51,4	51,4		Ширина листа 600 мм
ПЛ2-2	Позиции 1÷5 по марке ПЛ2-1					12,3	130,6	
	11	L 80×5,5	1295	2	8,8	17,6		
	12	ПВ 506	1170	1		11,5		Ширина листа 600 мм
	13	L 80×5,5	3465	1	23,5	23,5		
	14	L 80×5,5	2835	1	19,2	19,2		
	15	ПВ 506	2835	1	46,5	46,5		Ширина листа 600 мм
ПЛ2-3	Позиции 1÷5 по марке ПЛ2-1					12,3	139,8	
	Позиции 11,12 по марке ПЛ2-2					20,3		
	16	L 80×5,5	4065	1	27,6	27,6		
	17	L 80×5,5	3435	1	23,3	23,3		
	18	ПВ 506	3435	1	56,3	56,3		

1. Материал конструкций - сталь марки Вст 3кп 2 по ГОСТ 380-71* для районов с расчетной температурой воздуха не ниже -40°С. Для районов с расчетной температурой наружного воздуха ниже -40°С применять сталь марки В ст 3пс 6 по ГОСТ 380-71*.
2. Сварку выполнять электродами типа Э42 по ГОСТ 9467-75. Толщину сварных швов принимать по наименьшей толщине свариваемых элементов.
3. Позиции 3,4,5 приваривать к площадке на монтаже. Длину позиций 4 уточнить по месту.

Привязан:

Инв. №

Инж.	Винник		
Рук. гр.	Галицкая		
Н. контр.	Стрижевский		
Гл. спец.	Пирогов		
Нач. отд.	Жуковский		
ГИП	Бальзак		

Т. П. 704-1-158.83÷704-1-164.83 АС

Резервуары стальные горизонтальные цилиндрические для хранения нефтепродуктов емкостью 3,5, 10, 25, 50, 75 и 100 м³

Сооружение резервуаров для хранения нефтепродуктов с давлением насыщенных паров менее 200 мм рт. ст. при температуре 20°С

Стадия	Лист	Листов
Р	11	

Площадка ПЛ2

Миннефтепром Южгипронефтепровод г. Киев

Копию проверил: Мерлиз

Инв. № подл. | Подпись и дата | Взам. инв. №

Типовой проект 704-1-158.83÷704-1-164.83 Альбом IV

Схема расположения площадки обслуживания верхнего яруса при установке уровнемера.

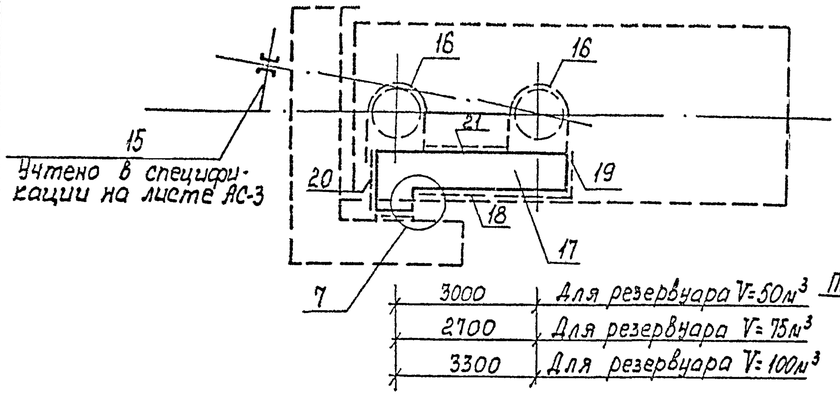

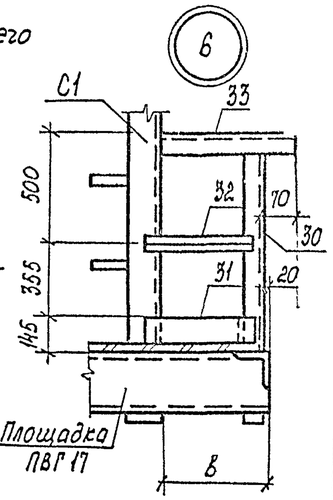

Ограждение ОГ1

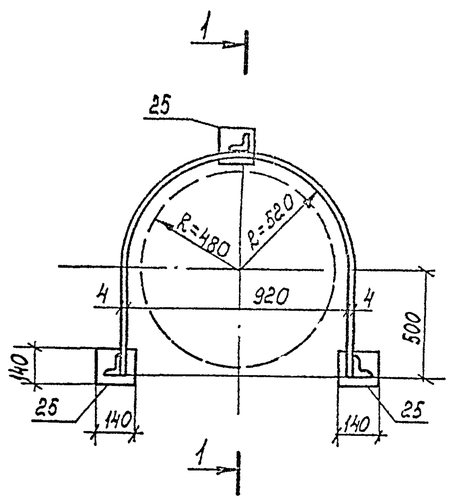

1 - 1

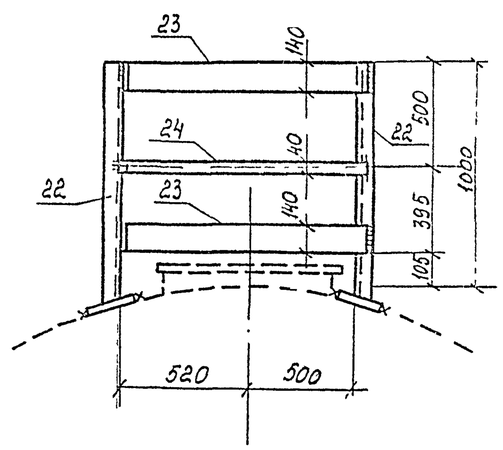

3 - 3

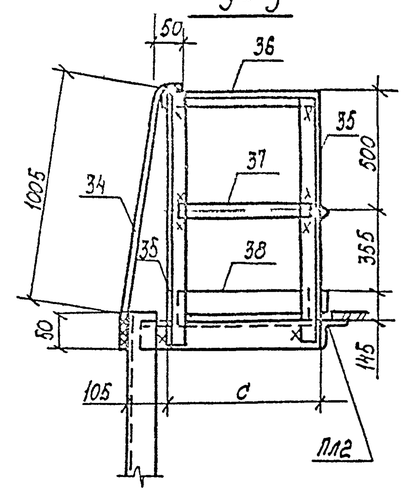

2 - 2

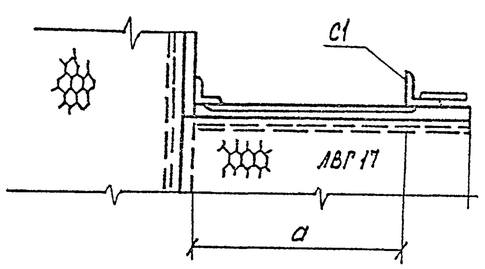

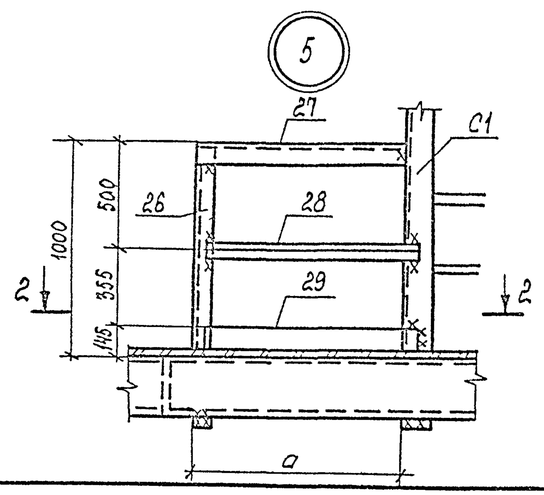

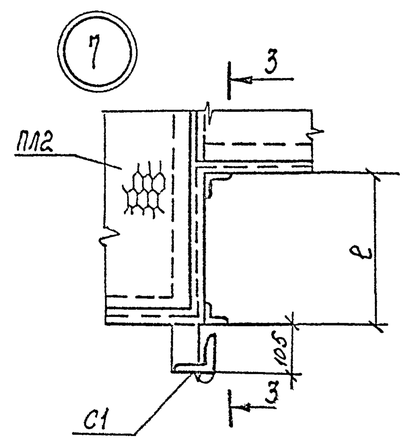

Таблица типоразмеров по ёмкостям резервуаров $V м^3$

N оз	Марка	Типоразмер по емкостям $V м^3$			Примечания
		50	75	100	
7	ПЛ2	1	2	3	Серия 1.450-2 В.4
8	ППГ	7	7	8	"
	ППГ	2	3	3	"
	ППГ	4	3	5	"

Таблица размеров

Обозначение	Размеры в мм по емкостям р-ров $V м^3$						
	3	5	10	25	50	75	100
а	505	505	505	530	530	535	535
в	240	240	240	215	215	210	210
с	—	—	—	—	265	265	565

Спецификация элементов к схеме расположения площадки верхнего яруса при установке уровнемера

Поз.	Наименование	Марки и типоразмер: Марка	Марки и типоразмер: Типоразмер.	Количество шт.: При одиночной установке	Количество шт.: При групповой установке	Примечание
16	Ограждение	ОГ1	—	2		Лист АС-12
17	Площадка	ПЛ2		1		Лист АС-11
18	Ограждение			1		Серия 1.450-2.64
19	Ограждение	ППГ	1	1		"
20	Ограждение			1		"
21	Ограждение			1		"

Спецификация стали на одну штуку каждой марки

Марка	NN поз.	Сечение	Длина мм	Кол. шт.	Масса кг: Одной шт.	Масса кг: Всех	Масса кг: Марки	Примечание
ОГ1	22	L 50×5	1050	3	3.96	11.9	40,3	
	23	14.0×4	2640	2	11.6	23.2		
	24	-40×4	2640	1	3.32	3.3		
	25	-140×4	140	3	0.62	1.9		
Узел 5	26	L 50×5	1160	1	4.37	4.4	9,2	
	27	L 56×4	535	1	184	1.8		
	28	L 25×3	550	1	0.62	0.6		
	29	-140×4	550	1	2.42	2.4		
Узел 6	30	L 50×5	1160	1	4,37	4,4	6,8	
	31	-140×4	250	1	1,1	1,1		
	32	L 25×3	250	1	0,28	0,3		
	33	L 56×4	290	1	1,0	1.0		
Узел 7	34	Ф 200 АI	1210	2	2.99	6,0	164	Сталь марки ВСт3кп2 по ГОСТ 380-71 в стадии ремонта поз. 20
	35	L 50×5	1070	2	4,03	8,1		
	36	L 56×4	570 / 270	1	1.96 / 0,93	2.0 / 0,9	19,1	Для V=50,75м³ / Для V=100м³
	37	L 25×3	550 / 250	1	0,62 / 0,28	0,6 / 0,3		
	38	-140×4	550 / 250	1	2,42 / 1,1	2,4 / 1,1		

1. В узлах 5,6,7 позиции 26÷38 приваариваются россыпью
2. Узлы 5,6 приваариваются для всех резервуаров. Узел 7 привязывается только для резервуаров V=50,75,100м³ при установке уровнемера.

Привязан

Инв №

Инж	Винник			Т.П. 704-1-158.83÷704-1-164.83 АС
Рук.гр	Грицкая			
Н.контр	Гофштейн			Резервуары стальные горизонтальные цилиндрические для хранения нефтепродуктов емкостью 3,5 10,25,50,75 и 100м³
Гл.спец.	Бросский			
Нач.отд	Бросский			Расположение резервуаров для сжиженных нефтепродуктов с обслуживанием верхнего яруса при наземной установке
ГИП	Ольшак			
				Стадия Р / Лист 12 / Листов
				Схема расположения площадки верхнего яруса. Узлы КК 567
				Миннефтепром Южгипронефтепровод г. Киев

Копию проверил: Марьта

Инв. № подл. | Подпись и дата | Взам. инв. №

Типовой проект 704-1-158.83÷704-1-164.83 Альбом IV

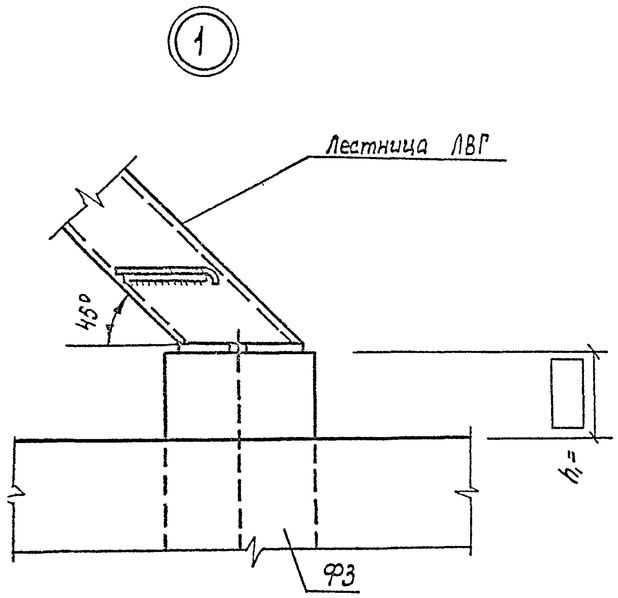

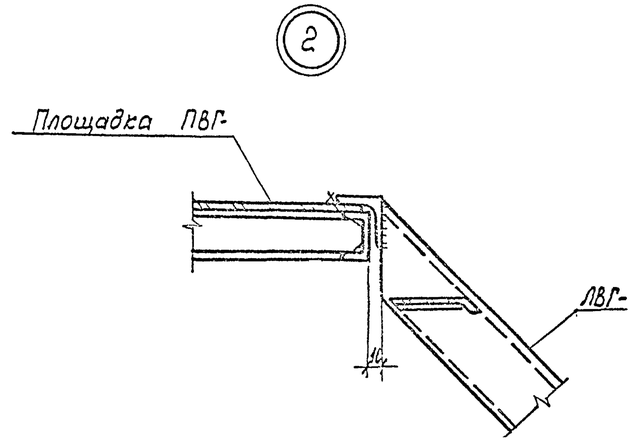

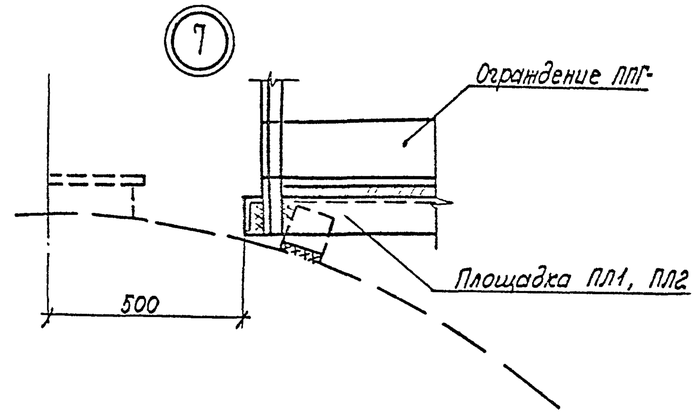

1. Узлы замаркированы на листе АС-
2. Монтажные швы выполнять электродами типа Э-42 по ГОСТ 9467-75. Толщину сварных швов принимать по наименьшей толщине свариваемых элементов.
3. Ограждения на узлах „1" и „2" условно не показаны.
4. Узлы „5" и „6" разработаны на листе АС-12.

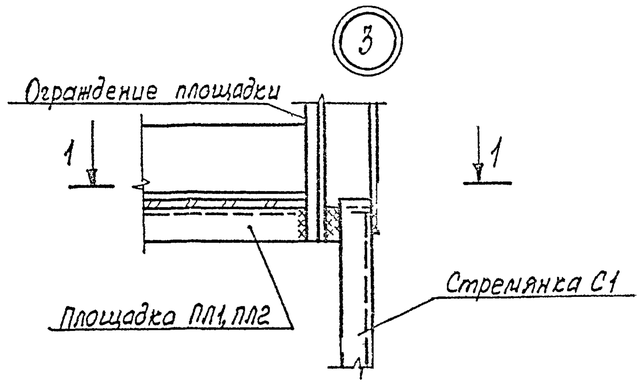

1-1

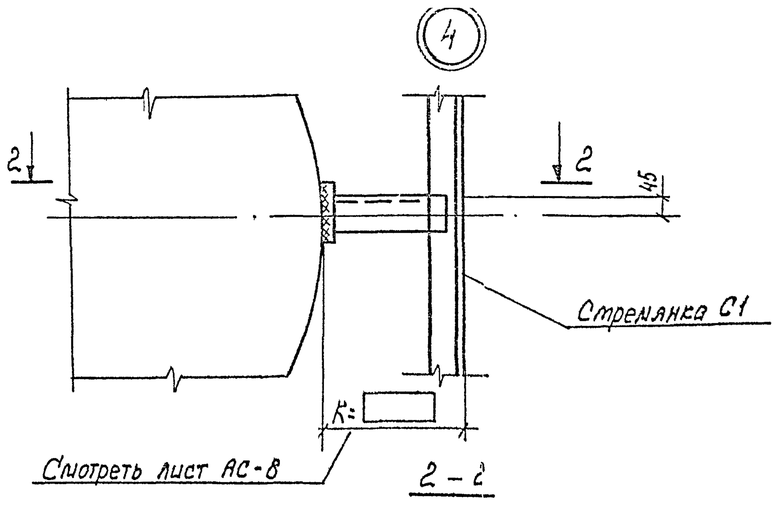

2-2

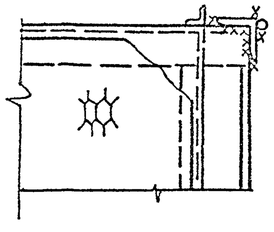

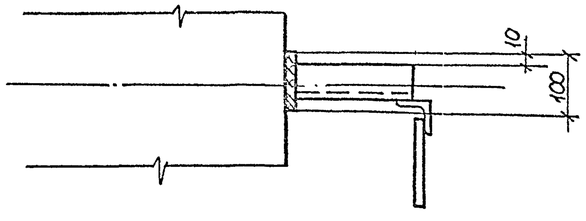

Привязан:

Инв. №:

Инж.	Винник	П		Т.П. 704-1-158.83÷704-1-164.83 АС
Рук.гр.	Галицкая	О		
Н.контр.	Софштейн	Д		Резервуары стальные горизонтальные цилиндрические для хранения нефтепродуктов емкостью 3,5;10;25;50;75;100 м³
Гл.спец.	Пирогов	Н		
Нач.отд.	Борисенко	А		Оборудование резервуаров для хранения нефтепродуктов с давлением насыщенных паров менее 200 мм рт.ст. при надземной укладке. — Стадия: Р; Лист: 13; Листов:
ГИП	Давыдов	С		Монтажные узлы. — Диннефтепром, Южгипронефтепровод, г. Киев

Копию проверил: Марбс

Инв.№ подл. | Подпись и дата | Взам.инв.№

Типовой проект 704-1-158.83÷704-1-164.83 Альбом IV

Ведомость рабочих чертежей основного комплекта

Лист	Наименование	Примечание
КА-1	Общие данные. Функциональная схема автоматизации.	
КА-2	Установка уровнемера	*

Ведомость спецификаций

Лист	Наименование	Примечание
ЗС1	Заказная спецификация на приборы	
ЗС2	Спецификация основных монтажных материалов и изделий поставки подрядчика	

Функциональная схема автоматизации

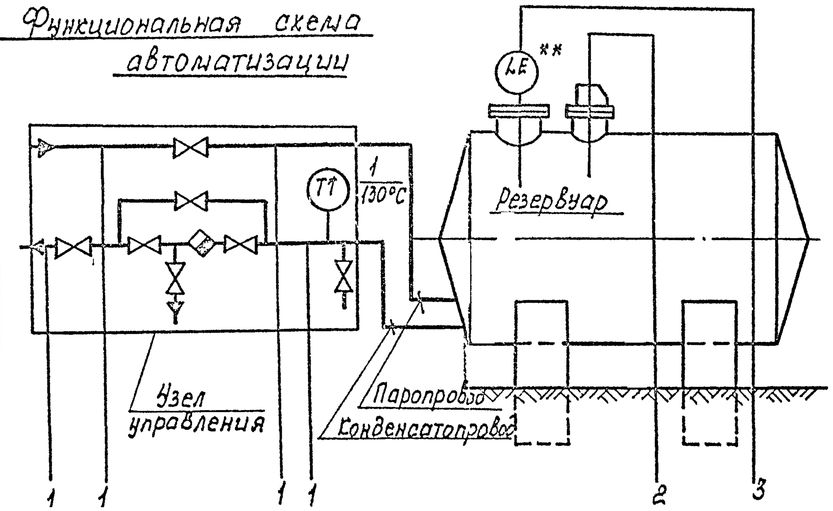

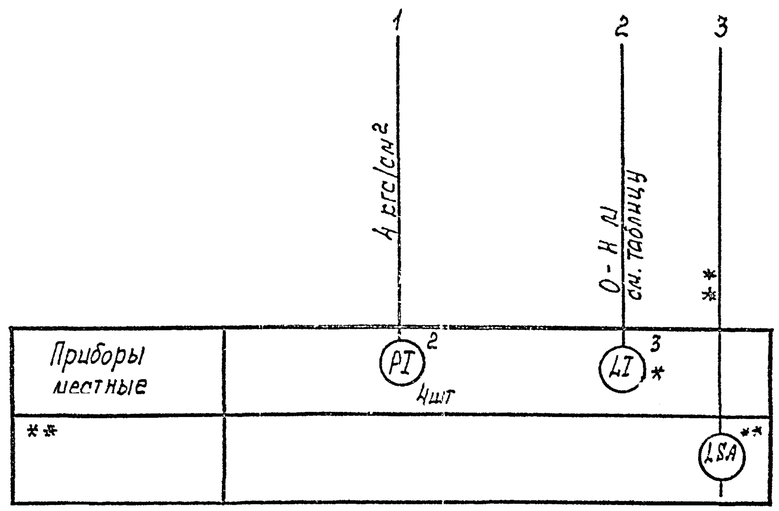

* — для резервуаров емкостью 50,75, 100м³

** — определяется при привязке проекта.

Общие указания

Настоящим разделом для резервуаров предусматривается:

1. Установка поплавкового уровнемера типа УАУ-10, осуществляющего местный контроль текущего уровня. Уровнемер предусмотрен только для резервуаров емкостью 50,75,100м³.
   Согласно инструкций завода-изготовителя применение уровнемера возможно при отсутствии застывания нефтепродукта на элементах конструкций уровнемера.
   Прибор устанавливается на специальном люке, разработанном в механической части проекта. Размещение люка на резервуаре приведено на чертеже общего вида резервуара, установка уровнемера – см. лист КА-2.
2. Оснащение узла управления подогревом резервуара местными показывающими приборами- термометром и манометрами (для всего ряда емкостей). Места установки указанных приборов приведены на данном чертеже; для их монтажа разделом ОВ предусмотрены необходимые закладные конструкции на трубопроводах узла управления.
   Установка термометра на конденсатопроводе выполняется по ТМ4-143-75, а манометров – по ТК4-3138-70 с использованием комплектного отборного устройства типа 16-225П (изделие треста Главмонтажавтоматика МЛСС СССР.)
3. Возможность установки сигнализатора верхнего аварийного уровня для резервуаров емкостью 50,75, 100м³. Для этой цели на люке, где размещено технологическое оборудование, предусмотрена закладная конструкция.
   Применение сигнализатора уровня уточняется при привязке проекта с учетом степени автоматизации объекта.

Таблица

Емкость резервуара, м³	Высота резервуара, мм
50	2768
75	3248
100	3248

Проект выполнен с соблюдением действующих норм и правил, соответствует нормам и правилам взрывобезопасности и пожаробезопасности и обеспечивает безопасную эксплуатацию сооружения.

Главный инженер проекта Бальзак А.Д.

Ст. инж.	Кицюк		
Рук. гр.	Литвинова		
Н. контр.	Адысова		
Гл. спец.	Медник		
Нач. отд	Ефименко		
ГИП	Бальзак		

Т.П. 704-1-158.83÷704-1-164.83 КА

Резервуары стальные горизонтальные цилиндрические для хранения нефтепродуктов емкостью 3,5,10,25,50,75 и 100м³

Оборудование резервуаров для хранения нефтепродуктов. Технологическая часть. Рабочие чертежи. Для индивидуальной установки

Стадия	Лист	Листов
Р	1	2

Общие данные. Функциональная схема автоматизации.

Миннефтехимпром Южгипронефтепровод г. Киев

Копию проверил:

Инв. № подл. | Подпись и дата | Взам. инв. №

Альбом IV

Типовой проект 704-1-158.83÷704-1-164.83

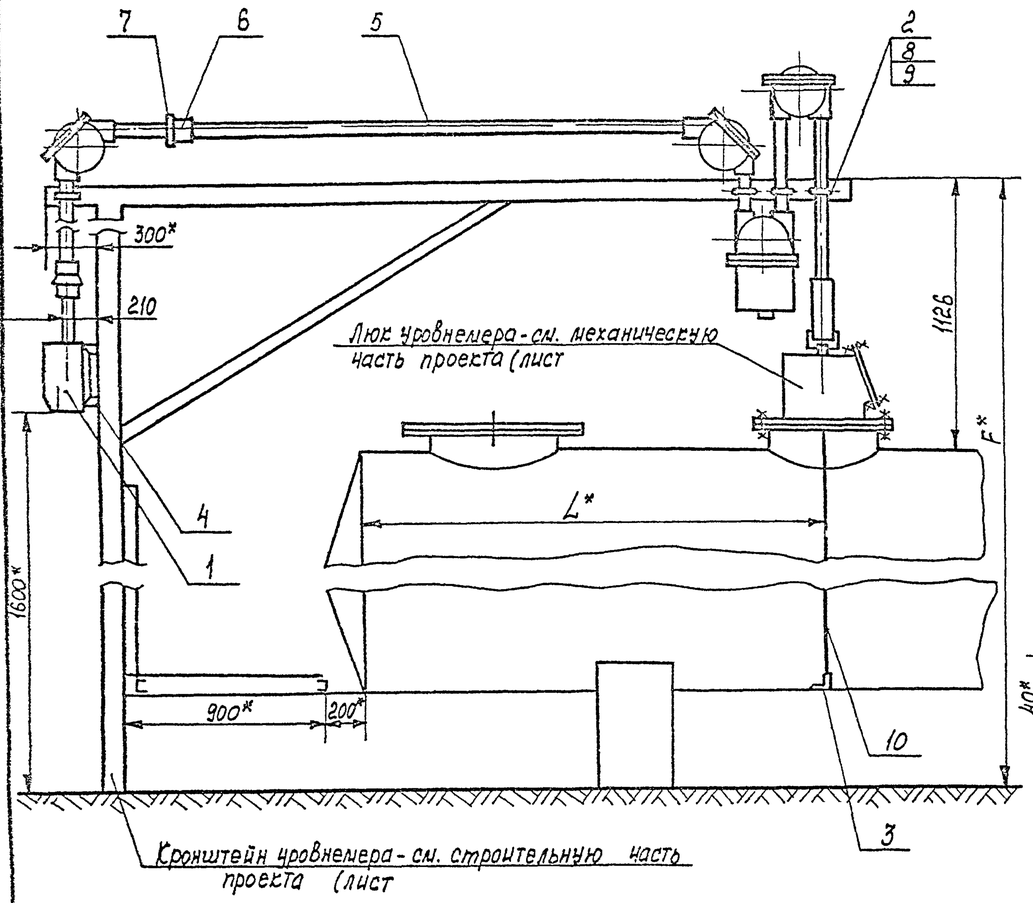

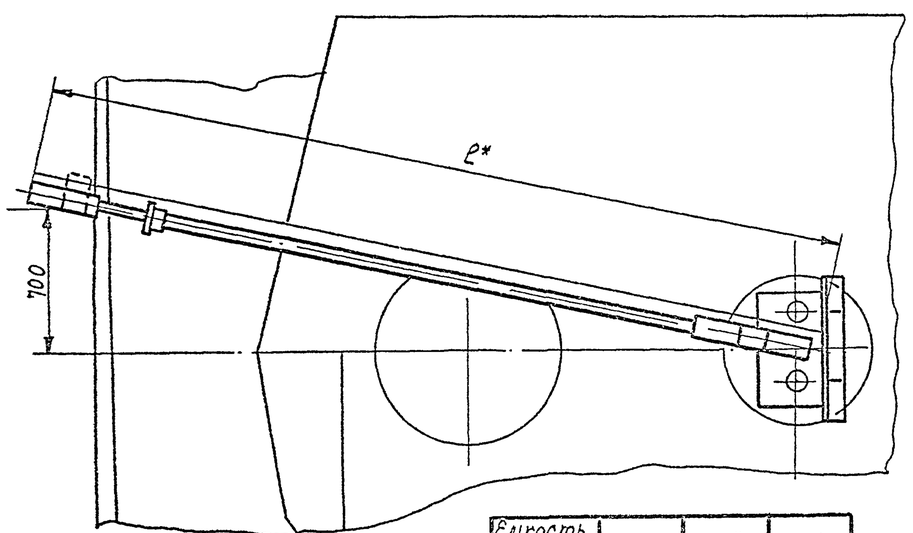

Емкость резервуара	L*	ℓ*	F*
50м³	3500	5350	
75 /100м³	2300/3300	4050/5830	

Деталь 2
Хомут
М1:2

Круг $\frac{8\ ГОСТ\ 2590-71^*}{Э\ ГОСТ\ 535-79}$

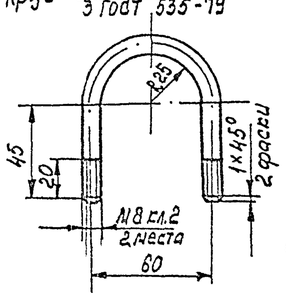

Развернутая длина - 200мм

Деталь 3
Угольник
М1:2

Уголок $\frac{40×40×4\ ГОСТ\ 8509-72^*}{Ст.3\ ГОСТ\ 535-79}$

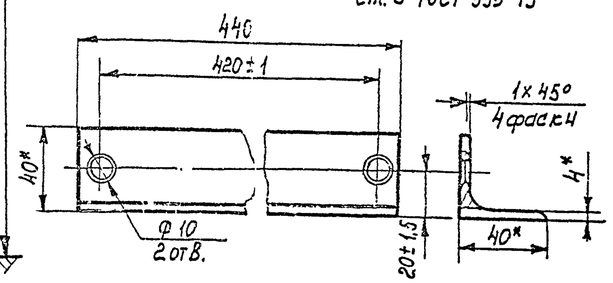

Деталь 4
Скоба
М1:2

Уголок $\frac{50×50×4\ ГОСТ\ 8509-72^*}{Ст.3\ ГОСТ\ 535-79}$

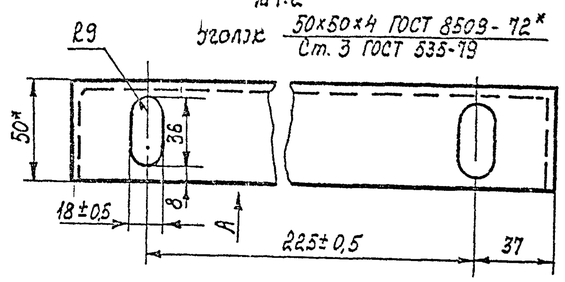

Вид А

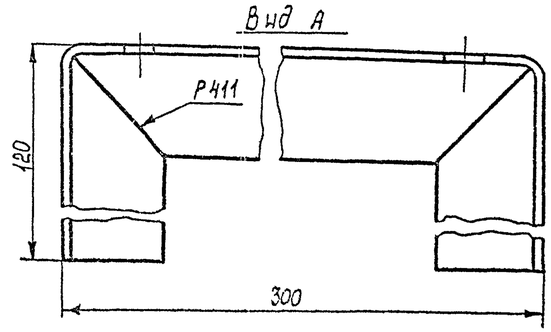

Поз.	Обознач.	Наименование	Кол.	Примеч.
1		Уровнемер УДУ 10-111 У1	1	
2		Хомут	4	
3		Угольник	1	
4		Скоба	1	
5		Труба Ц-40×3,0 ГОСТ 3262-75	7м	
6		Муфта короткая 40-Ц ГОСТ 8966-75	1	
7		Контргайка 40-Ц ГОСТ 8968-75	1	
8		Гайка М8 ГОСТ 5915-70*	8	
9		Шайба 8 ГОСТ 10450-78	8	
10		Проволока 2 12×18 Н10Т ГОСТ 18143-72	10м	Комплект поз 1

1. * Размеры для справок.
2. Неуказанные предельные отклонения размеров деталей: отверстий H14, валов h14, остальных $\pm\frac{IT14}{2}$
3. Детали 3,4 варить при монтаже электродуговой сваркой, катет шва 4мм. Электроды Э42 ГОСТ 9467-73.
4. Размер F устанавливается при привязке проекта в зависимости от отметки установки резервуара.
5. Монтаж и наладку уровнемера выполнить согласно заводской инструкции по монтажу наладке и эксплуатации.

Привязан

Инв №

Инж.	Сидоров		
Руков.	Гридчова		
Н.контр.	Гридчова		
Гл.спец.	Сергеев		
Нач.отд.	Сергеев		
ГИП	Сергеев		

Т.П. 704-1-158.83÷704-1-164.83 КА

Резервуары стальные горизонтальные цилиндрические для хранения нефтепродуктов емкостью 3,5,10,25,50,75 и 100м³

Оборудование резервуаров для хранения нефтепродуктов [illegible]

Стадия	Лист	Листов
Р	2	

Установка уровнемеров М1:20

Миннефтепром Укрнефтепроводстрой г.Киев

Копию проверил: [illegible]

Альбом III

Типовой проект 704-1-158.83 ÷ 704-1-164.83

План - схема

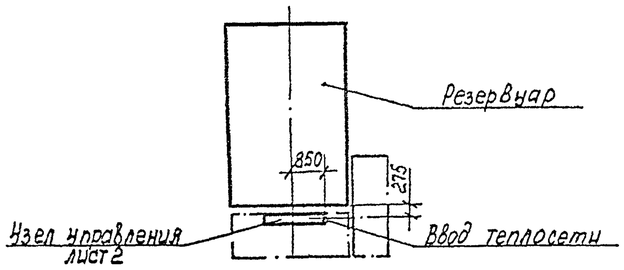

Ведомость рабочих чертежей основного комплекта ТС.

Лист	Наименование	Примечание
1.1	Узел управления системой подогрева.	
	Общие данные. (Начало)	
1.2	Узел управления системой подогрева.	
	Общие данные. (окончание)	
2	Узел управления системой подогрева.	
	План. Разрез. Схема.	
ЗС	Заказная спецификация	

Ведомость ссылочных и прилагаемых документов

Обозначение	Наименование	Примечание
	Ссылочные документы	
3.903-9	Тепловая изоляция трубопроводов над-	
	земной и подземной канальной про-	
	кладки водяных тепловых сетей,	
	паропроводов и конденсатопро-	
	водов.	
Выпуск 1	Теплоизоляционные конструкции	

Проект выполнен с соблюдением действующих норм и правил, соответствует нормам и правилам взрывобезопасности и пожаробезопасности и обеспечивает безопасную эксплуатацию сооружения.

Главный инженер проекта Подпись Бальзак А.А

Ведомость теплоизоляционных конструкций

Наименование элемента диаметр или размеры мм	Кол.	Температура теплоносителя °С Макс.	Температура теплоносителя °С Средняя за сезон	Изоляционные конструкции: Основной теплоизоляционный слой: Материал	Толщ. мм	Общий объем м³	Покровный слой: Материал	Толщ. мм	Общая поверхность м²	Обозначение применяемых чертежей	Примечания
1. Труба ф 15	5	151	151	Шнуры теплоизоля-	40	0,03	Сталь тонколистовая	0,5	1,7	3.903-9 в.1	
2. Труба ф25	2	151	151	ционные из минераль-	40	0,018	оцинкованная	0,5	0,8	3.903-9 в.1	V=10,25,50,75,100 м³
3. Труба ф25 (32×2,2)	8	151	151	ной ваты в нулке	40	0,072	То же	0,5	3,2	3.903-9 в.1	V=3,5 м³
4. Труба ф45×2,5	6	151	151	из нити стеклян-	40	0,066	—"—	0,5	2,7	3.903-9 в.1	V=10,25 м³
5. Труба ф57×2,5	1	151	151	ной	40	0,012	—"—	0,5	0,5	3.903-9 в.1	V=35,10,25 м³
6. Труба ф 57×2,5	7	151	151	То же	40	0,084	—"—	0,5	3,4	3.903-9 в.1	V=50,75,100 м³
7. Закладная конструкция ф 76 l=320	1	151	151	—"—	40	0,015	—"—	0,5	0,18	3.903-9 в.1	
8. Вентиль мнфтовый,											
конденсатоотводник ф 15	7	151	151	—"—	40	0,042	—"—	0,5	1,05	3.903-9 в.1	
9. То же ф25	1	151	151	—"—	40	0,008	—"—	0,5	0,18	3.903-9 в.1	V=10,25,75, 50,100 м³
10. То же ф25	2	151	151	—"—	40	0,015	—"—	0,5	0,36	3.903-9 в.1	V=3,5 м³
11. Вентиль фланцевый ф40	1	151	151	Маты минераловатные	40	0,015	Сталь тонколистовая	0,8	0,58	3.903-9 в.1	V=10,25 м³
12. То же, ф50	1	151	151	прошивные	40	0,0175	оцинкованная (футляр)	0,8	0,60	3.903-9 в.1	V=50,75,100 м³

Условные обозначения

- —T7— Паропровод
- —T8— Конденсатопровод
- Выпуск воздуха
- Слив жидкости
- Закладная конструкция для установки термометра.
- Закладная конструкция для установки манометра.
- Опора трубопровода.

Общие указания

1. Теплоснабжение резервуара предусматривается от наружных тепловых сетей.
2. Теплоноситель в системе подогрева - насыщенный пар 0,4 МПа (4 ати).
3. При разработке проекта учтены требования СНиП II-36-73. СНиП III-30-74, ВСН 389-74.
4. После монтажа и проверки качества соединений трубопроводы покрыть краской БТ-177 в 2 слоя по грунтовке ГФ-020-в 1 слой.
5. Изоляцию труб и арматуры выполнить согласно ведомости на данном листе.

Инв. № подл. | Подпись и дата | Взам. инв. №

Инв №			
Инж.	Рябин		
Вед инж	Бубнов		
Рук.гр.	Корнеева		
Н.контр	Ананьева		
Нач отд	Абросов		
ГИП	Бальзак		

Привязан

Т.П. 704-1-158.83÷704-1-164.83 ТС

Резервуар стальной горизонтальный для хранения нефтепродуктов емкостью 3,5; 10; 25; 50; 75 и 100 м³

Сооружение резервуаров для хранения нефтепродуктов давлением насыщенных паров менее 700 мм.рт.ст. при надземной установке.

Стадия	Лист	Листов
Р	1.1	3

Узел управления системой подогрева. Общие данные. (Начало)

Миннефтепром Южгипронефтеловод г. Куйб.

Копию проверил: Марта

Типовой проект 704-1-158.83÷704-1-164.83 Альбом IV

Спецификация узла управления системой подогрева.

Марка поз.	Обозначение	Наименование	Кол. для емкости 3,5 м³	10,25 м³	50,75 100 м³	Масса ед. кг	Примечание
1	Каталог ЦКБА	Вентиль запорный					
		фланцевый 15с 22 нж					
		Ф 40 ГОСТ 19192-73*	—	1	—		
2	Каталог ЦБКА	То же 15с 22 нж					
		Ф50 ГОСТ 19192-73*	—	—	1		
3	Каталог ЦКБА	Вентиль запорный					
		Муфтовый 15б 1П					
		Ф15 ГОСТ 9086-74*	6	6	6		
4	Каталог ЦКБА	То же 15б 1П					
		Ф25 ГОСТ 9086-74*	2	1	1		
5	Каталог ЦБКА	Конденсатоотводчик					
		термодинамический с					
		патрубками под приварку					
		45с 13 нж Ф 15	1	1	1		
6	ГПИ Проектмонтаж-	Закладная конструкция					
	автоматика	М20×1,5 l=100 (чертеж 3К4-46-70)	4	4	4		
7	ГПИ Проектмонтаж-	То же М27×2 №8					
	автоматика	(чертеж 3К4-3-75)	1	1	1		
8		Труба 15×2,8 ГОСТ 3262-75*	6	6	6	1,28	м
9		Труба 25×3,2 ГОСТ 3262-75*	2	2	2	2,39	м
10		Труба Т32×22 ГОСТ 10704-76*					
		В10 ГОСТ 10706-80	6	—	—	1,62	м
11		Труба Т45×2,5 ГОСТ 10704-76*					
		В-10 ГОСТ 10705-80	—	6	—	2,62	м
12		Труба Т57×2,5 ГОСТ 10704-76*					
		В-10 ГОСТ 10705-80	2	2	8	3,36	
13		Отвод 90-57×3 ГОСТ 17375-77	1	1	1	0,6	
14		Отвод 90-45×2,5 ГОСТ 17375-77	—	1	—	0,3	
15		Переход К57×4-32×2 ГОСТ 17378-77	3	3	3	0,2	
16		То же К57×4-45×2,5 ГОСТ 17378-77	—	1	—	0,2	
17		Болт М16×80.58 ГОСТ 7798-70*	—	8	8	0,13	
18		Гайка М16.6 ГОСТ 5915-70*	—	8	8	0,033	
19		Шайба М16 ГОСТ 11371-78	—	8	8	0,011	
20		Контргайка 15 ГОСТ 8968-75*	3	3	3	0,037	
21		Контргайка 25 ГОСТ 8968-75*	2	1	1	0,076	
22		Уголок Б-50×50×5 ГОСТ 8509-72*					
		Ст.3 ГОСТ 535-79	2	2	2	3,77	м
23		Ларонит ПОН-2,0 ГОСТ 481-80	—	0,04	0,04		м²

продолжение

Марка поз.	Обозначение	Наименование	Кол. для емкости 3,5 м³	10,25 м³	50,75 100 м³	Масса ед. кг	Примечание
		Изоляция					
1		Маты минераловатные					
		прошивные на сетке					
		N20-0,5с одной стороны					
		марка 100, ГОСТ 21880-76	—	0,02	0,02		м³
2		Шнуры теплоизоляционные из минеральной ваты					
		В чулке из нити стеклянной ТУ 36-1695-79	0,19	0,20	0,20		м³
3		Сталь тонколистовая					
		оцинкованная δ=0,5 мм					
		ГОСТ 7118-78	7	7,4	7,4		м²
4		То же, δ=0,3 ГОСТ 7118-78					
		(для футляров)	—	0,60	0,60		м²
5		Проволока 1,2-0-8 ГОСТ 3282-74					
		Ст 0 ГОСТ 14086-79	0,05	0,05	0,05		кг
6		Лента М0,7×20 ГОСТ 3560-73*	—	2	2		м
7		Лента М2×30 ГОСТ 6009-74	—	1	1		м
8		Пряжка тип Т					
		ТУ 36-1492-77	—	4	4		
9		Заклепка 4×8.01 ГОСТ 10299-80	—	24	24		
10		Винты 4×12.46 оцинкованные ГОСТ 10621-80	55	55	55		
11	3.903-9 В. 1. лист 126, 127	Замок	—	2	2		

Привязан

Инв. №

Инж.	Рабин		
Вед. инж.	Бублик		
Рук. гр.	Корнильева		
Н. контр.	Антипино		
И.О. Нач. отд.	Яворский		
ГИП	Бальзас		

т.п. 704-1-158.83÷704-1-164.83 ТС

Резервуар стальной горизонтальный для хранения конденсатов емкостью 3,5, 10, 25, 50, 75 и 100 м³

Стальные резервуары для хранения конденсатов с давлением насыщенных паров менее 200 мм. рт. ст. Технологическая часть

Стадия	Лист	Листов
Р	1.2	

Узел управления системой подогрева. Общие данные (технология)

Минэнергопром Энергоремонтпроект

Копию проверил:

Типовой проект 704-1-158.83÷704-1-164.83 Альбом IV

Разрез 1-1
М 1:20

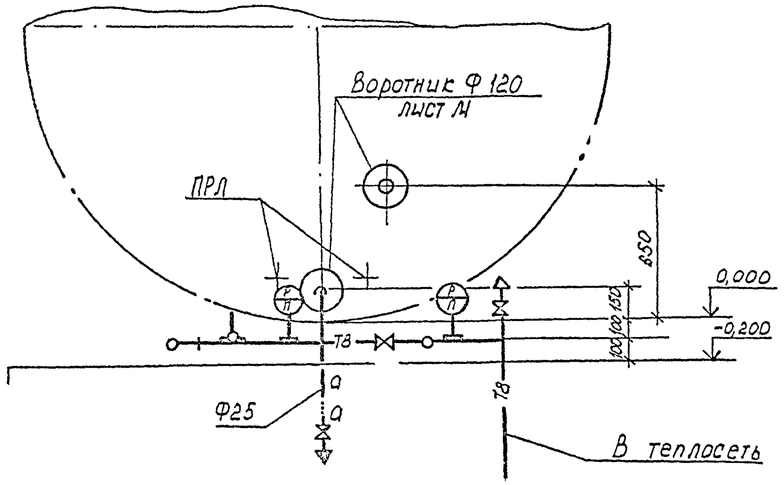

План
М 1:20

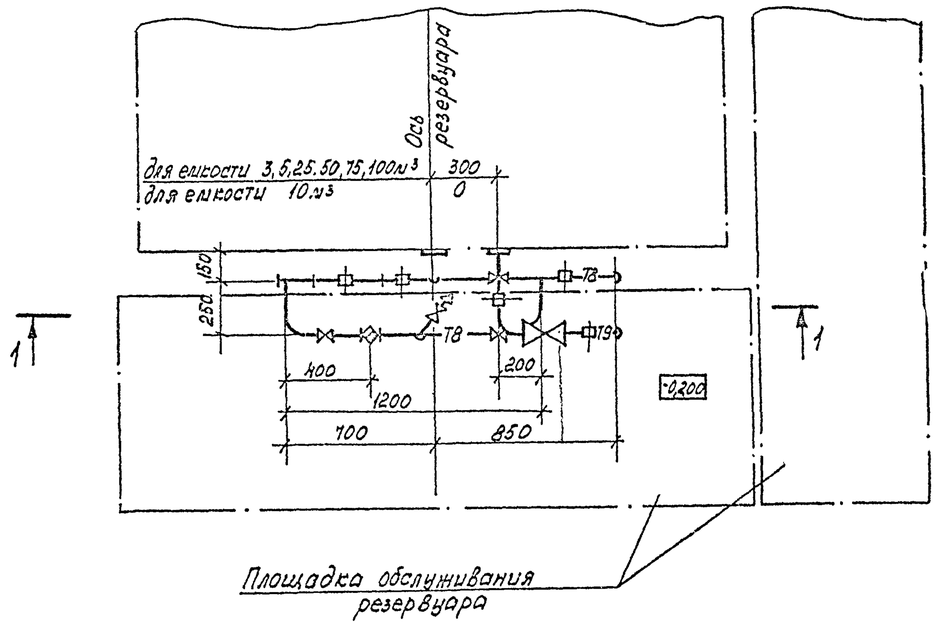

Схема узла
б/м

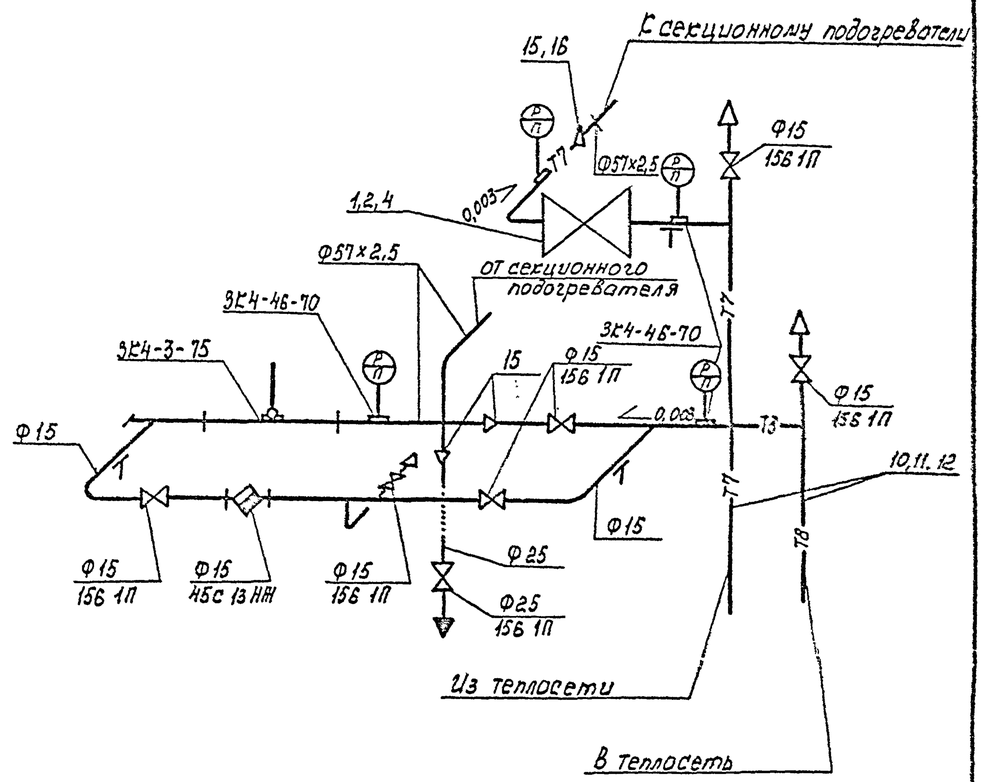

Позиции на схеме соответствуют позициям спецификации лист 1,2.

Привязан

Инв. №

Ред.инж.	Будлис			Т.П. 704-1-158.83÷704-1-164.83 ГС	
Рук.гр.	Корниченко				
Н.контр.	Антилина			Резервуары стальные горизонтальные цилиндрические для хранения нефтепродуктов емкостью 3,5,10,25,50,75 и 100м³	
Н.отд.гр.	Яворский				
ГИП	Бальзак			Оборудование резервуаров для хранения нефтепродуктов с давлением насыщенных паров менее 200 мм.рт.ст. при надземной установке	Стадия: Р; Лист: 2; Листов: 3
				Узел управления системой подогрева. План. Разрез. Схема.	Минхефтепром Южгипронефтепровод г.Киев

Копию проверил: Марта

Инв. № подл. | Подпись и дата | Взам. инв. №